Thuis brochure
Keukenapparatuur 2020

Pelgrim
mooi makkelijk

IEDERE DAG FEEST **AL 100 JAAR**

8
Jaar
Garantie

Pelgrim actie 2020*

Tot en met 31 december 2020 profiteert u van een aantrekkelijke korting bij aankoop van 4, 5, 6 of meer Pelgrim inbouwtoestellen uit verschillende productcategorieën. Daarnaast krijgt u ook nog eens 8 jaar garantie!

40% korting
& 8 jaar garantie*

- Bij aankoop van 4 inbouwtoestellen
- Uit verschillende productcategorieën
- 40% korting op het duurste toestel
- 8 jaar garantie
- Zie voorbeeld pagina 139

50% korting
& 8 jaar garantie*

- Bij aankoop van 5 inbouwtoestellen
- Uit verschillende productcategorieën
- 50% korting op het duurste toestel
- 8 jaar garantie
- Zie voorbeeld pagina 140

60% korting
& 8 jaar garantie*

- Bij aankoop van 6 inbouwtoestellen of meer
- Uit verschillende productcategorieën
- 60% korting op het duurste toestel
- 8 jaar garantie
- Zie voorbeeld pagina 141

*Volledige info en voorwaarden vindt u op www.pelgrim.be

Voorbeeldsets

Set 1

setprijs
€ 2.735,-

8 Jaar Garantie

Inductiekookplaat,
59 cm breed

IK0064 € 599,-

Multifunctionele oven,
nis 60 cm

OVM216GLS € 569,-

Schouwkap,
60 cm breed

PSK625RVS € 349,-

Vaatwasser,
82 cm hoog

GVW420L € 699,-

Koelkast A+ sleepdeur,
nis 88 cm

KK2088K € 519,-

Set 2

setprijs
€ 3.505,-

8 Jaar Garantie

Inductiekookplaat,
60 cm breed

IK4064R/M € 739,-

Oven met microgolf-functie,
nis 45 cm

MAC314GLS € 969,-

Schouwkap,
60 cm breed

BSK661RVS/MAT € 499,-

Vaatwasser,
82 cm hoog

GVW420L € 699,-

Koelkast,
nis 102 cm

KK2102K € 599,-

Set 3

setprijs
€ 3.885,-

8 Jaar Garantie

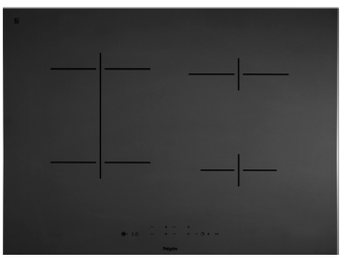

Inductiekookplaat met flexzones,
70 cm breed

IK4073M € 799,-

Oven met microgolf-functie,
nis 60 cm

COM316GLS € 1.149,-

Schouwkap,
90 cm breed

BSK965MAT/RVS € 719,-

Vaatwasser,
82 cm hoog

GVW420L € 699,-

Koelkast A+ sleepdeur,
nis 88 cm

KK2088K € 519,-

Set 4

setprijs
€ 4.375,-

8 Jaar Garantie

Inductiekookplaat,
80 cm breed

IK4084M/R € 849,-

Multifunctionele oven met
microgolf-functie, nis 45 cm

MAC824MAT/RVS € 1.329,-

Diagonale schouwkap glas,
80 cm breed

DSG880MAT/WIT € 899,-

Vaatwasser,
82 cm hoog

GVW420L € 699,-

Koelkast A+ sleepdeur,
nis 102 cm

KK2102K € 599,-

Set 5

setprijs
€ 5.135,-

8 Jaar Garantie

Inductiekookplaat,
80 cm breed

IDK785ONY € 1.129,-

Combi-stoomoven met
microgolf-functie, nis 45 cm

COS824RVS/MAT € 1.949,-

Schouwkap (slank model),
90 cm breed

BSS970RVS/MAT € 759,-

Vaatwasser,
82 cm hoog

GVW420L € 699,-

Koelkast A+ sleepdeur,
nis 102 cm

KK2102K € 599,-

Set 6

setprijs
€ 5.346,-

8 Jaar Garantie

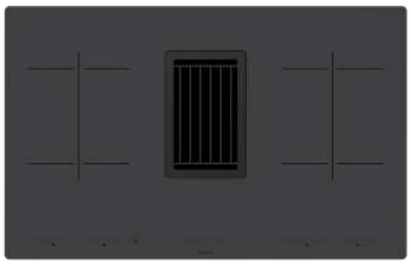

Inductiekookplaat met
afzuiging, 86 cm breed

IKR4082M/F € 2.449,-

Combi-stoomoven,
nis 45 cm

OVS824MAT/RVS € 1.599,-

Vaatwasser,
82 cm hoog

GVW420L € 699,-

Koelkast A+ sleepdeur,
nis 102 cm

KK2102K € 599,-

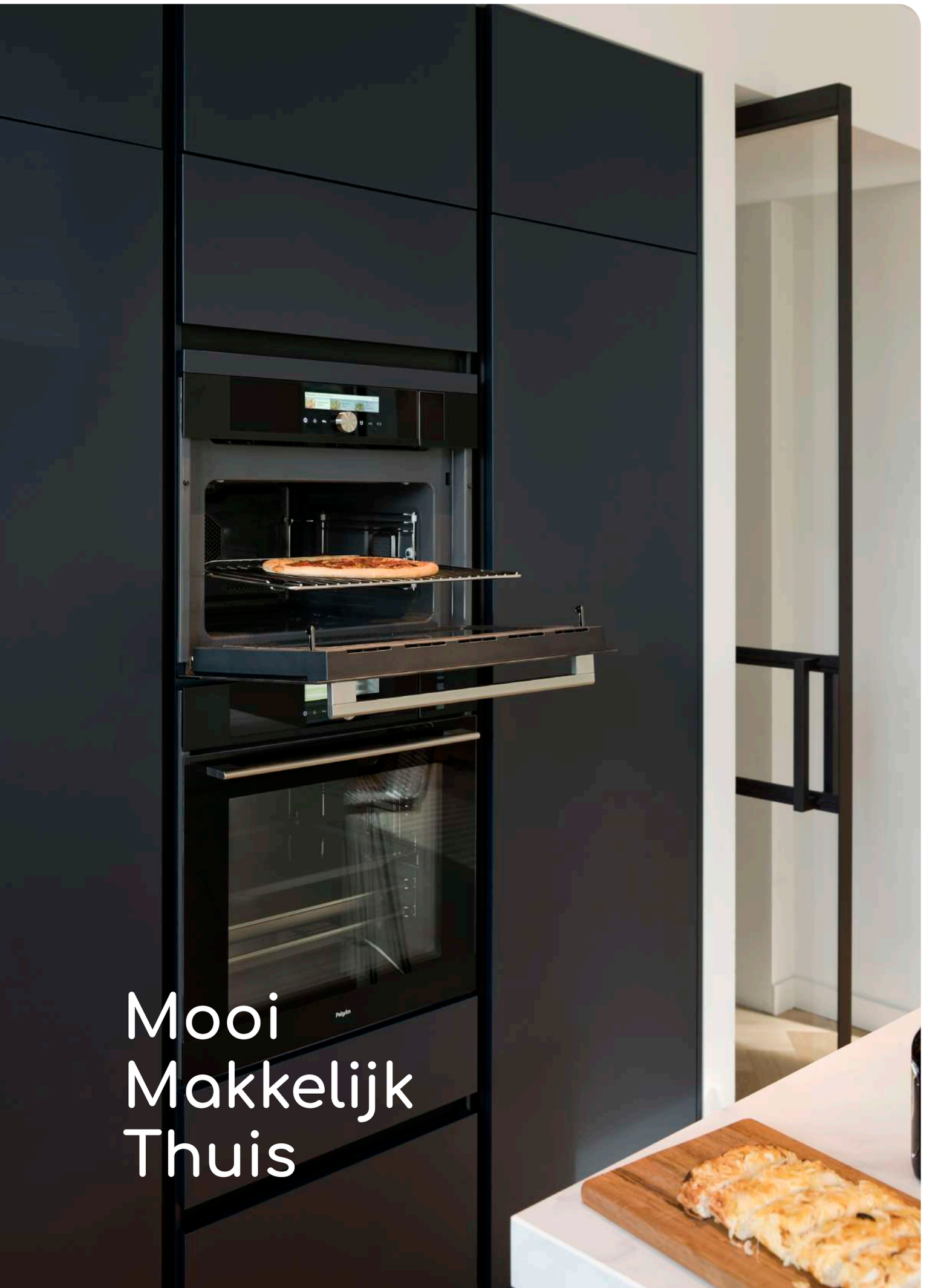

Mooi Makkelijk Thuis

Ieder dag feest al 100 jaar!

De keuken is allang niet meer de plek waar we alleen komen om te koken: de keuken is de plek waar u thuis bent, samenkomt en feest viert. Dankzij u mogen we al 100 jaar lang iedereen zich extra thuis laten voelen in een keuken van Pelgrim. Met onze kwaliteit, unieke garantie, gebruiksvriendelijkheid en mooi design zijn wij dé leverancier voor iedere keuken.

Dit komt perfect tot zijn recht in onze Mooi Samen lijn. Hier gaan mooi en functioneel hand in hand. De lijn bestaat uit een serie ovens, (combi-) microgolven, combi-stoomovens en bijpassende apparaten die perfect met elkaar te combineren zijn door hun design, waardoor u een set maakt die perfect past bij uw wensen.

Dit jaar mogen we een uniek product toevoegen aan de Mooi Samen lijn; de 3in1 oven. In plaats van drie ovens in uw keuken heeft u er maar één nodig. Niet alleen praktisch maar het scheelt ook in de portemonnee. Doe dus geen concessies in uw kookwensen en bereid al uw favoriete gerechten in één oven. Mooi makkelijk!

Matzwarte apparatuur is niet meer weg te denken uit de keuken. Het zorgt voor een mooie en stoere uitstraling. Bekijk in deze brochure ons volledige matzwart assortiment. In elke categorie zichtproducten biedt Pelgrim een brede keuze aan die perfect met elkaar te combineren zijn. Bijkomend voordeel is dat vingerafdrukken door de geëmailleerde laag vrijwel niet zichtbaar zijn en makkelijk schoon te maken is.

Bij Pelgrim proberen we constant te zoeken naar mogelijkheden om het thuis mooier en makkelijker te maken zodat u zich nog meer thuis gaat voelen met onze apparatuur. Wij wensen u veel kookplezier!

Inhoud

Over Pelgrim

- Pelgrim historie 10
- Pelgrim showroom 12
- Unieke garantie 14
- Groene keuze 16

Productlijnen

- **Mooi Samen 18**
- **Matzwart 28**

(Combi-)microgolven en ovens **32**

- (Combi-) microgolven 36
- Ovens 43
- Combi-stoomovens 52
- 3in1 oven 58
- Koffie 62

Kookplaten **64**

- Inductiekookplaten 66
- Inductiekookplaat met afzuiging 82
- Keramische kookplaten 90
- Fornuizen 92

Afzuigkappen **96**

Vaatwassers **122**

Koelen en vriezen **134**

Kranen **152**

Accessoires **156**

Pelgrim historie

1920

Op 4 juni 1920 wordt de N.V. Emailleerfabriek “Neerlandia” opgericht door de heren J.M.G. Oorsprong en B.J. Pelgrim.

1931

Samen met zijn 4 zoons richt B.J. Pelgrim op 28 april 1931 een tweede bedrijf op genaamd Pelgrim N.V. Dit bedrijf houdt zich voornamelijk bezig met de productie van fornuizen.

1940-1945

De meeste werknemers worden gevorderd voor werk in Duitsland. Onder het motto van “reparatiewerkplaats” mocht men doorwerken en werden nog “Volksfornuisjes” van gietijzer gefabriceerd.

1952

De productie van gaskomforen en gasfornuizen komt op gang. Kort daarna wordt er met de ontwikkeling van oliekachels begonnen.

1959

De Nederlandse Aardolie Maatschappij ontdekt in Slochteren de aardgasbel. Een jaar later – in 1960 – start Pelgrim met de productie van gasfornuizen op aardgas. Nieuwe gebouwen worden bijgebouwd en de productie wordt flink opgeschroefd.

1992

Pelgrim lanceert als eerste in de markt de roestvrijstalen combi microgolf. Pelgrim vervult hiermee de wens van de klant en is sindsdien de grootste leverancier in combi microgolven van Nederland.

1995

Met “Garantie tot de volgende eeuw” neemt Pelgrim het voortouw om als eerste apparatenmerk 5 jaar garantie te verlenen. Nog steeds is de garantie van Pelgrim uniek, echter nu met 8 jaar garantie.

2012-2013

Pelgrim innoveert continue en produceert apparaten volgens de modernste technologische ontwikkelingen. Zo lanceert Pelgrim in 2012 een oven met TFT display.

2016-2018

Introductie van de Mooi Samenlijn. Ovens en aanverwante apparaten met unieke specificaties en perfecte uitlijning in de keuken.

2018

Introductie van de Hood-in-Hob: een inductiekookplaat met geïntegreerde afzuiging.

2020

Pelgrim viert haar 100-jarig bestaan Introductie van de 3in1 oven. Hiermee is Pelgrim de eerste in de markt met een volwaardige 3in1 oven.

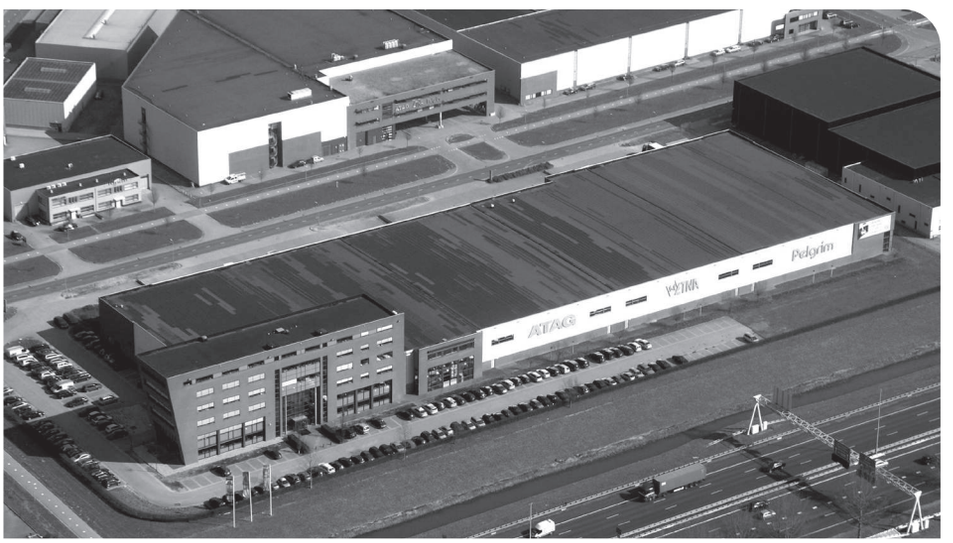

Pelgrim
mooi makkelijk

100 Jaar Feest

8 Jaar Garantie

Pelgrim showroom

Welkom in ons huis

Het uitzoeken van de juiste keukenapparatuur voor uw keuken vraagt om goed advies. In onze showroom in Denderhoutem kunt u terecht met alle vragen over de keukenapparaten van Pelgrim. Dit kan u helpen in de voorbereiding op een bezoek aan een Pelgrim dealer.
Ook wanneer u al in gesprek bent met een keukenvakzaak staan onze gespecialiseerde adviseurs voor u klaar!

Onze showroom is geopend op:

Geopend van maandag t.e.m. zaterdag van 10uur tot 17uur, steeds op afspraak.
U kan een afspraak vastleggen via mail op infobe@atagbenelux.com of via telefoon op 053/80.62.08.
Gesloten op zondag en feestdagen. Ook op sommige brugdagen is de showroom gesloten. Gelieve steeds de website te raadplegen voor de specifieke sluitingsdagen.

Pelgrim

Unieke garantie

Wij zijn zó overtuigd van de kwaliteit van onze apparatuur, dat wij een unieke garantie aanbieden. Standaard ontvangt u onze fabrieksgarantie van 2 jaar. De mogelijkheid bestaat om deze garantie met 3 of 6 jaar te verlengen.*

8 jaar garantie

Wanneer u in één koop tot en met drie (of minder) elektrische Pelgrim inbouwapparaten aankoopt, ontvangt u na registratie vijf jaar garantie*, waarvan twee jaar volledige fabrieksgarantie. Voor de resterende drie jaar betaalt u slechts een service forfait per interventie.

Wanneer u in één koop minstens vier elektrische Pelgrim inbouwapparaten aankoopt, ontvangt u na registratie maar liefst acht jaar garantie*, waarvan twee jaar volledige fabrieksgarantie. Voor de resterende zes jaar betaalt u slechts een service forfait per interventie.

*U dient de nieuwe Pelgrim apparaten dan wel binnen 30 dagen na aankoop te registreren. Registreren kan eenvoudig via www.pelgrim.be. Voor de voorwaarden en condities van de garantie, en om mogelijke onduidelijkheden te voorkomen, verwijzen wij u naar onze laatste Service- en Garantievoorwaarden van toepassing zijnde op onze website: www.pelgrim.be.

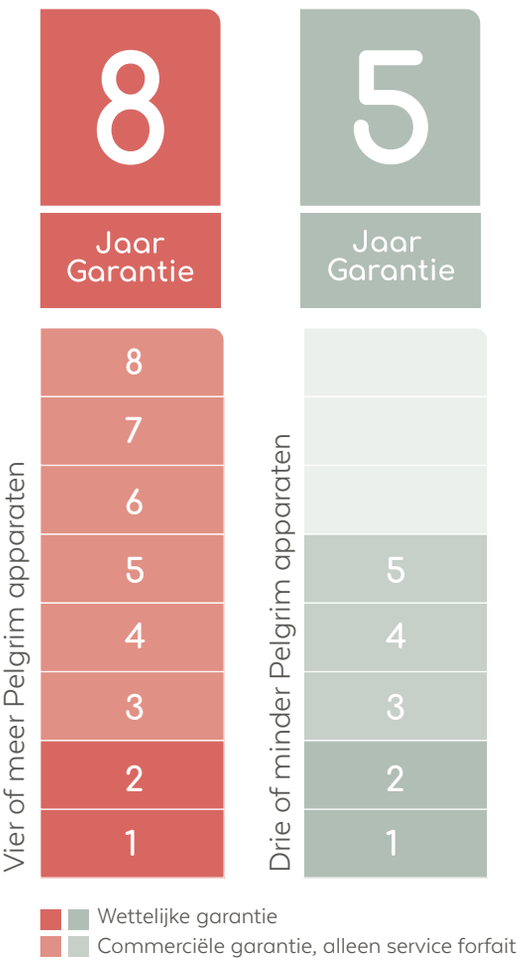

Vertel ons uw ervaring ★★★★★

Heeft u ook gezocht naar reviews toen u ons apparaat kocht? Dan weet u hoe waardevol die kunnen zijn. U kunt anderen helpen een goede keuze te maken door zelf een review achter te laten. En u helpt niet alleen anderen. Ook wij bij Pelgrim leren hier van. Ga naar www.pelgrim.be/review voor meer informatie.

Recupelbijdrage

De productprijzen in deze brochure zijn inclusief de wettelijk verplichte Recupelbijdragen.
Deze bedragen:

- € 10,- voor koelkasten en diepvriezers
- € 1,- voor afwasmachines, fornuizen, ovens, (combi-) microgolven, kookplaten, (combi-) stoomovens, dampkappen (met motor) en alle andere ovens of warmhoudlades.
- € 0,05 voor koffiemachines

Voor informatie over de Recupelbijdragen kan u terecht op de website van recupel, www.recupel.be.

Groene keuze

Uw keuken staat vol apparatuur waarvan enkele 24 uur per dag energie verbruiken. Uw oude keukenapparatuur vervangen door nieuwe, energiezuinige apparaten is een goed idee. Niet alleen zodat u een steentje bijdraagt aan een beter milieu, maar het is ook goed voor uw portemonnee.

Wist u dat zelfs apparaten van slechts enkele jaren oud veel meer energie verbruiken dan de huidige generatie apparaten? Meer energieverbruik betekent helaas ook een hogere energierekening. Zeker bij uw koelkast kan dit al veel schelen; hij staat immers 24 uur per dag aan. Ook bij uw vaatwasser kan een energiezuinig model al kosten besparen, zeker wanneer u hem dagelijks gebruikt. Dit kan oplopen tot wel 45% besparing in energieverbruik.

Kookplaat

De inductiekookplaten met groene keuze hebben A+ kookzones. Deze werken effectiever en efficiënter. U verliest bij het koken minder warmte dan reguliere kookzones, ze doen sneller en daarom energiezuiniger hun werk.
U bespaart al snel 15% energie.

- Tot 15% energiebesparing door A+ inductiezones

Afzuigkap

Vanaf 2015 is in Europa een energielabel op afzuigkappen verplicht. Pelgrim kan trots melden dat dit jaar een aantal kappen met een A+ label aan het assortiment zijn toegevoegd.

- Tot 17 keer zuiniger licht indien u voor LED kiest.

Oven met microgolf

De nieuwste lijn ovens met microgolffunctie en de solomicrogolf zijn voorzien van invertertechniek.
Een techniek die zorgt voor een gelijkmatigere opwarming van uw gerechten en daarbij aanzienlijk minder energie verbruikt.

- Verwarmen van voedsel op egale wijze zonder temperatuurverschillen en ontdooien zonder bevroren delen.

Vaatwasser

Vaatwassers brengen veel gemak, maar verbruiken relatief veel water en staan veelal dagelijks aan.
Vaatwassers worden steeds zuiniger en verbruiken minder water en energie. Apparaten met een A+++ energielabel besparen tot wel 45% energie t.o.v. een 15 jaar oude vaatwasser. Dat is ca. 35 euro per jaar.

- Tot ruim 45% energiebesparing door A+++ energielabel.

Koelkast

Een koel/vries combinatie staat dag en nacht aan en is een apparaat waarmee u makkelijk veel energie en dus kosten kunt besparen. Heeft u een koelkast van zo'n 15 jaar oud, dan bespaart u met een nieuw A++ model tot 65%. Dit is ca. 50 euro per jaar.

- Tot ruim 65% energiebesparing door A++ energielabel.

Groene keuze Energielabel

Pelgrim heeft de meest energiezuinige apparaten in het assortiment gekenmerkt met het "Groene keuze" label. Zo ziet u snel welke apparaten de beste keuze zijn op het gebied van energiezuinigheid.

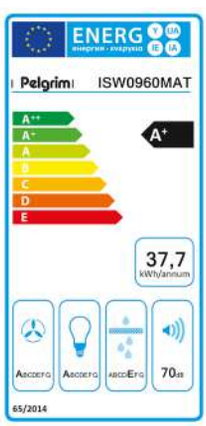

Het energielabel

Het energielabel is een (door de Europese Unie) verplicht informatielabel en geeft informatie over het energieverbruik van keukenapparatuur. Voor afzuigkappen, vaatwassers en koelers en vriezers is een wettelijk verplicht energielabel opgesteld. Wat zegt het energielabel nou precies over een apparaat? Het energielabel is een verplicht informatielabel dat aangeeft hoeveel stroom een apparaat verbruikt: van A+++ (zeer zuinig) t/m F (niet zuinig). Op het energielabel van een apparaat kunt u ook het stroomverbruik per jaar vinden, daarnaast zijn er variabele efficiëntieklassen afhankelijk van de productgroep zoals het water verbruik of de efficiëntie van de verlichting.

Mooi Samen

Functioneel design

Pelgrim is er voor iedereen. Of u nu een lekkere taart wilt bakken, een ovenschotel of een uitgebreid diner voor vrienden. U lekker thuis voelen. Dat kan perfect met de Mooi Samen ovenlijn van Pelgrim.

Bij de apparaten uit de Mooi Samen lijn van Pelgrim staat gebruikersgemak voorop. Bij de ontwikkeling van onze ovens, microgolven en bijpassende apparaten hebben we niet alleen naar het design gekeken. Maar vooral ook naar de functionaliteit. Stuk voor stuk zijn het apparaten die heel eenvoudig te bedienen zijn.

En wat ook makkelijk is: de apparaten zijn perfect te combineren. Wat de wens ook is. Er is altijd een combinatie die perfect aansluit bij die wens.

Perfect te combineren

Alle apparaten uit de Mooi Samen lijn kunt u perfect met elkaar combineren. Kies bijvoorbeeld een set met een 45 cm nis combi-microgolf, een 60 cm nis oven en vul dit aan met een handige accessoirelade. De 45 en 60 cm nis apparaten met TFT display hebben dezelfde hoogte en zijn horizontaal en verticaal mooi uit te lijnen.

Zo creëert u een prachtig panorama effect in uw keuken. De 45 en 60 cm nis apparaten met 2 knopsbediening zijn mooi verticaal te combineren. Naast vlekvrij Inox is de gehele lijn verkrijgbaar in matzwart; zo krijgt uw keuken een volstrekt andere luxueuse uitstraling.

Mooi
Samen

Binnen de Mooi Samen lijn van Pelgrim kunt u kiezen uit een drietal display soorten. Passend bij uw kookwensen en keukenstijl kiest u bijvoorbeeld voor een bediening met draaiknoppen of voor een TFT display met centrale bedieningsknop die u aan de hand van frisse beelden door het menu leidt. De keuze is aan u. En mooi makkelijk alle apparaten met dezelfde display zijn perfect met elkaar te combineren.

Mooi Samen 3 en 4-serie

Klein LED display met 2-knopsbediening

Met de apparaten van Pelgrim met draaiknoppen selecteert u heel eenvoudig de gewenste stand. Met de linkerknop wordt de functie gekozen en met de rechter de tijd, temperatuur of vermogen.

Mooi Samen 5-serie

Groot LED display met 2-knopsbediening

Deze bediening werkt hetzelfde als de 2-knopsbediening met klein display. Echter leest u hierbij eenvoudig de gekozen standen af in een helder groot display. Alle gelijke nissen in deze serie zijn zowel horizontaal als verticaal te combineren. De 45 en 60 cm nis apparaten zijn alleen verticaal te combineren. Mooi makkelijk.

Mooi Samen 8-serie

TFT display met centrale knop

Bij deze bediening wordt u aan de hand van heldere frisse foto's en teksten op het kleurenscherm door het menu geleid. Hierdoor zijn de instellingen en mogelijkheden nauwkeurig af te lezen en ziet u precies wat u doet. Gemak met de techniek van nu. Perfect voor wie van eigentijds design houdt.

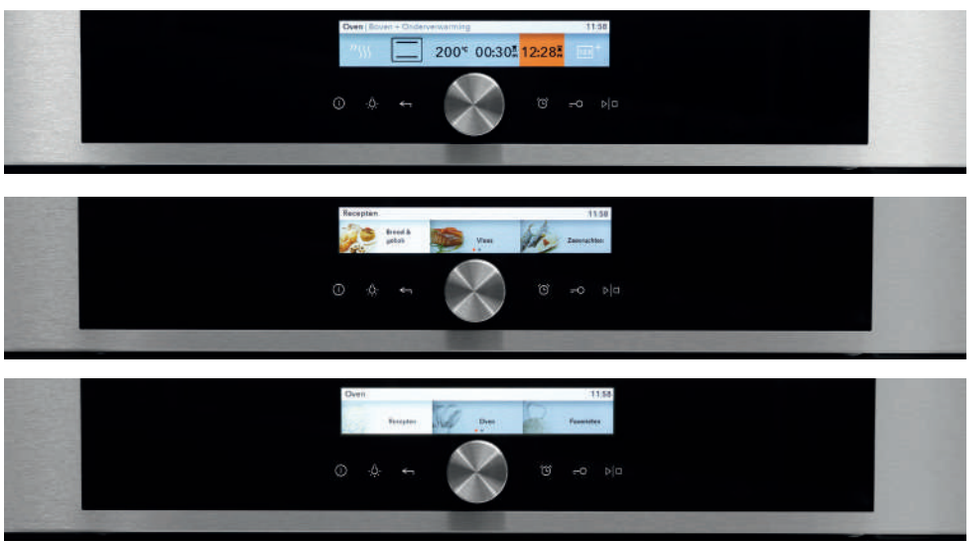

Mooi Samen 3 en 4-serie

Hetelucht oven

OVM436RVS PAG 46

Multifunctionele oven met pyrolysefunctie

OVP436RVS PAG 50

Hetelucht oven*

OVM336RVS PAG 44

* alleen deze oven heeft geen display

Hetelucht oven

OVM436MAT PAG 46

Warmhoudlade / Accessoirelade

ACW624RVS/MAT PAG 61

ACL624RVS/MAT PAG 61

Mooi Samen 5-serie

Multifunctionele oven
met microgolf-functie
MAC524RVS PAG 41

Combi-stoomoven

OVS524RVS PAG 54

Multifunctionele oven
met microgolf-functie
MAC524MAT PAG 41

Combi-stoomoven

OVS524MAT PAG 54

Multifunctionele oven

OVM536RVS PAG 47

Multifunctionele oven

OVM536MAT PAG 47

Mooi Samen 8-serie

Combi-stoomoven met microgolf-functie
COS824RVS PAG 60

Combi-stoomoven
OVS824RVS PAG 55

Multifunctionele oven
OVM824RVS PAG 48

Combi-stoomoven met microgolf-functie
COS824MAT PAG 60

Combi-stoomoven
OVS824MAT PAG 55

Multifunctionele oven
OVM824MAT PAG 48

Combi-stoomoven
OVS826RVS PAG 57

Multifunctionele oven met pyrolysefunctie
OVP826RVS PAG 51

Multifunctionele oven
OVM826RVS PAG 49

Combi-stoomoven
OVS826MAT PAG 57

Multifunctionele oven met pyrolysefunctie
OVP826MAT PAG 51

Multifunctionele oven
OVM826MAT PAG 49

Multifunctionele oven
met microgolf-functie
MAC824RVS PAG 42

Solo microgolf

MAG824RVS PAG 38

Multifunctionele oven
met microgolf-functie
MAC824MAT PAG 42

Solo microgolf

MAG824MAT PAG 38

Warmhoudlade / Accessoirelade
ACW624RVS/MAT PAG 61
ACL624RVS/MAT PAG 61

Bijzondere eigenschappen

Pelgrims Mooi Samen lijn is geheel ontwikkeld in eigen huis. Onze eigen kennis en ervaring is gemixt met de wensen van onze klanten. Hieruit is een (oven)lijn ontwikkeld waarbij design, innovatieve techniek en duurzaamheid hand in hand gaan.

De basisvoorwaarde is gemak. Zo blinken alle apparaten uit in schoonmaak-, onderhouds- en bedieningsgemak. Daarnaast zijn de apparaten voorzien van een aantal bijzondere eigenschappen die deze lijn nog unieker maakt in de markt. Mooi makkelijk van Pelgrim.

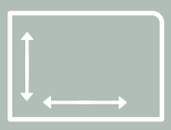

XL inhoud

De compact-lijn (45 cm nis modellen) heeft de grootste bakinhoud van de markt. Oplopend tot wel 55 liter! In de 60 cm nis modellen loopt de inhoud op tot 75 liter en daarbij kunt u in deze ovens op 5 verschillende niveaus bakken. Tegelijkertijd bakken is op 3 niveaus mogelijk, dus pizza maken voor het hele elftal is een fluitje van een cent.

XL bakoppervlak

Onze bakplaten in de compact-lijn (45 cm nis modellen) zijn zo'n 25% groter dan andere merken. Daarmee bakt u 40 koekjes, maar met onze bakplaat met gemak 54.

Uitwisselbare accessoires

Alle Mooi Samen accessoires zijn onderling uitwisselbaar. Dus geen losse bakplaten meer op het aanrecht en altijd een extra bakplaat in de buurt als er koekjes voor de hele buurt gebakken moeten worden.

Inverter microgolf

De invertertechniek zorgt ervoor dat uw voedsel gelijkmatig bereid wordt. Het droogt niet uit, waardoor bijvoorbeeld vlees lekker mals blijft en geen smaak verliest.

Stoomschoonprogramma

Met het stoomschoonprogramma heeft u vrijwel geen omkijken meer naar het schoonmaken van uw (combi-)microgolf of oven. In ca. 30 minuten stoomt het programma al het vuil los wat daarna makkelijk te verwijderen is met een doekje.

Vlekvrij Inox

Vlekvrij Inox voorkomt vingerafdrukken en vlekken kunnen eenvoudig worden verwijderd. Zo houdt u tijd over voor echt leuke dingen.

Stoer
Stijlvol
Matzwart

Matzwart assortiment

Maak uw keuken compleet met een inductiekookplaat en matzwarte apparatuur.

Matzwarte apparaten zijn een echte blikvanger in uw keuken. Niet verwonderlijk dat Pelgrims matzwarte assortiment in populariteit toeneemt. Plaats ze naast of los van elkaar; het vormt altijd een stijlvol geheel. Combineer een koffiemachine met een combi-stoomoven en maak het compleet met een bijpassend kookplaat en afzuigkap. Een bijkomend voordeel van matzwarte apparatuur is dat vingerafdrukken door de geëmailleerde laag vrijwel niet zichtbaar zijn en makkelijk schoon te maken is.

Matzwart assortiment

IK4064M

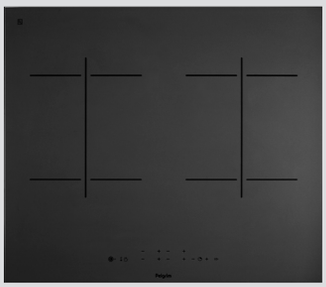

IK4062M

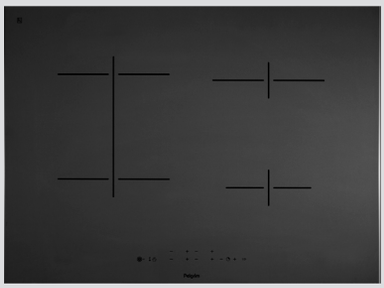

IK4073M

IK4084M

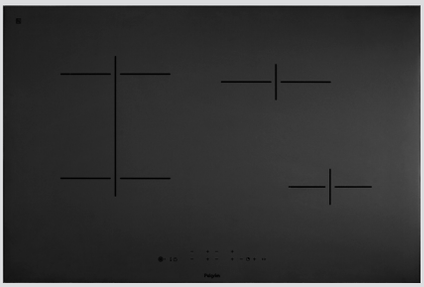

IK4083M

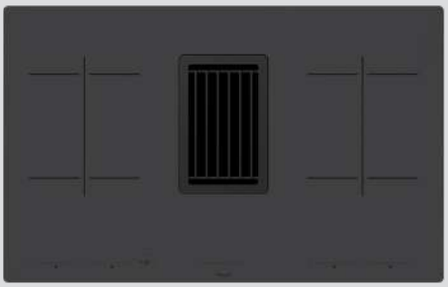

IKR4082M

OVM436MAT

OVM536MAT

OVM826MAT

OVS826MAT

OVP826MAT

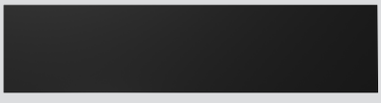

ACW624MAT

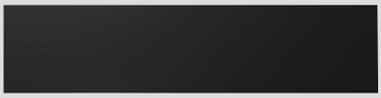

ACL624MAT

IF960MAT

KR770MAT

MAG824MAT

MAC524MAT

MAC696MAT

BSK661MAT

BSK961MAT

BSK965MAT

MAC824MAT

OVM824MAT

OVS524MAT

BSS970MAT

BSG970MAT

BKE951MAT

OVS824MAT

COS824MAT

IKM614MAT

DSG880MAT

ISW0960MAT

Meer informatie over het matzwart assortiment pelgrim.be/matzwart

(Combi-)microgolven en ovens

Opwarmen, bakken of stomen

Wanneer u alleen iets wilt opwarmen of een heerlijke ovenschotel wilt maken, Pelgrim biedt voor alle soorten bereidingen een oven of microgolf.

Gaat u voor alleen opwarmen dan is de solo microgolf perfect voor u. Een combi-microgolf biedt net iets meer opties: bakken én grillen. Zoekt u mogelijkheden om grote ovengerechten op verschillende niveaus te bakken dan bieden de ovens en ovens met microgolffunctie uitkomst. In een combi-stoomoven bereidt u uw gerechten op één van de gezondste manieren.

Heeft u grote kookwensen maar een kleine keuken dan is de 3in1 oven de uitkomst. Alle functies, microgolf, bakken en volwaardig stomen verzameld in één unieke compacte oven.

Onze garantie: alle apparaten blinken uit in schoonmaak-, onderhouds- en bedieningsgemak.

(Combi-) microgolven	**pag. 36**
Ovens	**pag. 43**
Combi-stoomovens	**pag. 52**
3in1 oven	**pag. 58**

Ovencategorieën

Solo microgolf

Deze microgolf heeft alleen microgolf-functies. Een prima keus als u geen ovenfuncties nodig heeft of wanneer u de microgolf combineert met een afzonderlijke oven.

Combi-microgolf

Dit is een microgolf met ovenfuncties, voorzien van draaiplateau. Erg geschikt als u voornamelijk gebruik maakt van microgolf-functies, maar ook af en toe een oven nodig heeft.

Oven met microgolf-functie

Hierbij neemt een roterende microgolf-antenne de functie van het draaiplateau over. Hierdoor staat het gerecht zelf stil, zodat u grotere (rechthoekige) schalen in de microgolf kunt plaatsen. Bovendien kunt u dan tegelijkertijd gerechten op meerdere niveaus plaatsen. Héél handig als u een volwaardige oven met een microgolf in één apparaat wilt.

Hetelucht oven

Deze ovens zijn voorzien van een ventilator in de achterwand die zorgt voor een gelijkmatige verdeling van de warmte in de oven waardoor uw gerecht gelijkmatig wordt bereid.

Multifunctionele oven

Rondom de heteluchtventilator is een extra verwarmingselement geplaatst waardoor gerechten nog gelijkmatiger en sneller garen dan in andere ovensystemen. Deze oven dan ook zeer geschikt voor het bakken op meerdere niveaus tegelijkertijd.

Combi-stoomoven

Stoom zorgt voor het behoud van vitamines en geeft het gerecht een malse bereiding. Opwarmen (regenereren) of ontdooien gaat probleemloos doordat stoom het gerecht niet uitdroogt en gelijkmatig verwarmt. Door te kiezen voor een combinatie van turbo-hetelucht met stoom blijft bijvoorbeeld uw kip sappig en mals met een krokante korst.

3in1 oven

Alle ovenfuncties verzameld in één compacte oven. Het voordeel van een microgolf, oven en stomen in één. Door geavanceerde technieken zoals de inverter microgolftechniek en de stoomfunctie blijft uw gerecht mals en blijven alle vitamines in uw gerecht behouden.

Insteekniveaus

Onze ovens hebben vier of vijf insteekniveaus, afhankelijk van de nismaat. U kunt dus op meerdere niveaus tegelijkertijd bakken. Maakt u veel gebruik van uw oven en moeten de bakplaten er vaak in en uit? Dan zorgen de telescoopgeleiders voor extra gebruikersgemak. Via deze soepel lopende geleiders kunt u de bakplaten volledig in- en uitschuiven zonder dat ze kantelen.

Fase bakken

Wilt u zelf de touwtjes in handen houden bij het bereiden van het gerecht en alle baken stoomfuncties stap voor stap instellen? Dat kan! Pelgrim noemt dit fasebakken.
Bij fasebakken bakt u letterlijk uw gerecht in verschillende fases. Elke fase voegt dan een extra stap toe in het bakproces. Gril bijvoorbeeld vlees eerst aan de bovenkant bruin (fase 1), verwarm het daarna met de heteluchtfunctie (fase 2) en gaar het tot slot na met stoom (fase 3). Stoom kan veel voor uw gerecht betekenen; het maakt vlees malser en brood knapperiger dan wanneer u enkel de heteluchtfunctie gebruikt.

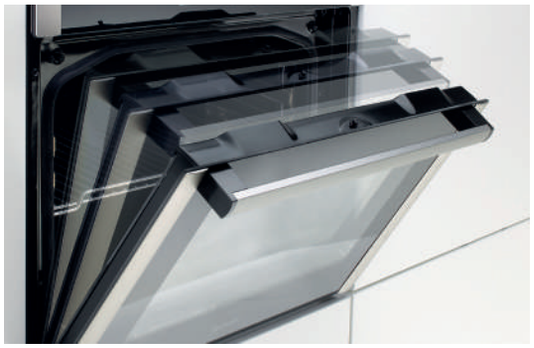

Soft-close ovendeur

Vrijwel alle Mooi Samen ovens zijn uitgerust met soft-close. Laat u de deur los, dan vangt het soft-close systeem de deur op om vervolgens fluisterzacht te sluiten.

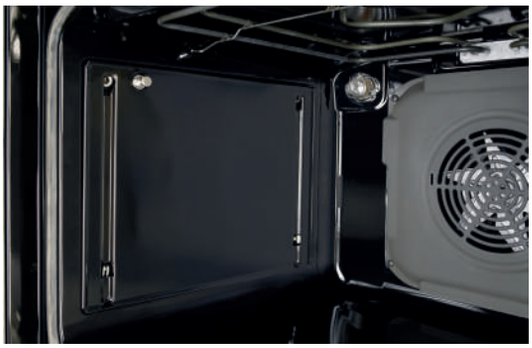

Uitneembare zijrekjes

Het kan zo simpel zijn: dankzij de snel uitneembare zijrekjes maakt u de oven van binnen veel makkelijker schoon.

Pyrolyse

Pyrolyse verandert het hardnekkigste vuil op hoge temperatuur (465-500˚C) in as. Daarna kunt u de binnenruimte eenvoudig reinigen met een vochtige doek. Deze functie is veilig, want de speciaal gelaagde deuren met 4 glaslagen zorgen ervoor dat de temperatuur aan de buitenkant nooit te hoog op loopt.

Koele ovendeur en uitneembare binnenruit

Al onze ovens hebben een deur die koel blijft aan de buitenkant. De binnenruit is volledig glad en eenvoudig te reinigen. Ook is de binnenruit zonder gereedschap makkelijk uit te nemen voor een grondigere reiniging.

(Combi-) microgolven

Combi-microgolf met turbo-hetelucht, nis 45 cm

MAG557RVS **€ 699,-**

Specificaties

- Binnenruimte: 32 liter (bruto)
- 4 ovenfuncties waaronder turbo-hetelucht, grote grill en microgolf-functie 1000 W
- Temperatuur regelbaar van 140 - 230 °C
- 1 x 25 W verlichting in ovenruimte
- Aansluitwaarde: 3600 W

Gebruikersgemak

- Bediening met draaiknoppen en druktoetsen
- LED display klein
- Timer en kookwekker
- Kinderslot
- Draaiplateau, geschikt voor schalen tot ø 315 mm
- 10 automatische programma's
- Extra functies: ontdooien en snel voorverwarmen

Schoonmaakgemak

- Inox binnenruimte

Toebehoren

- 1 rond rooster

Microgolf / ovenfuncties

Hulpfuncties

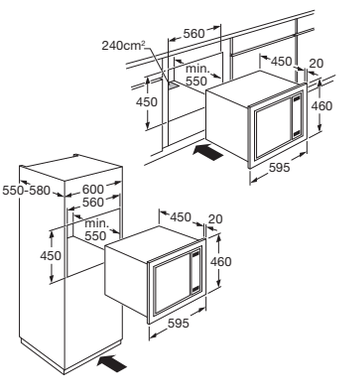

www.pelgrim.be/MAG557RVS

Combi-microgolf met turbo-hetelucht, nis 45 cm

MAC396RVS **€ 829,-**

Specificaties

- Binnenruimte: 44 liter (bruto)
- 6 ovenfuncties waaronder turbo-hetelucht, grote grill en microgolf-functie 900 W
- Temperatuur regelbaar van 50 - 230 C°
- 1 x 25 W verlichting in ovenruimte
- Aansluitwaarde: 3350 W

Gebruikersgemak

- Tiptoetsbediening met draaiknoppen
- LED display klein
- 2 insteekniveaus, op meerdere niveaus bakken
- Timer
- Kinderslot
- Draaiplateau, geschikt voor schalen tot ø 360 mm
- 15 automatische programma's
- Extra functies: ontdooien en snel voorverwarmen

Schoonmaakgemak

- Inox binnenruimte

Toebehoren

- 1 grillrooster
- 1 glazen bakplaat
- 1 rond rooster

Microgolf / ovenfuncties

Hulpfuncties

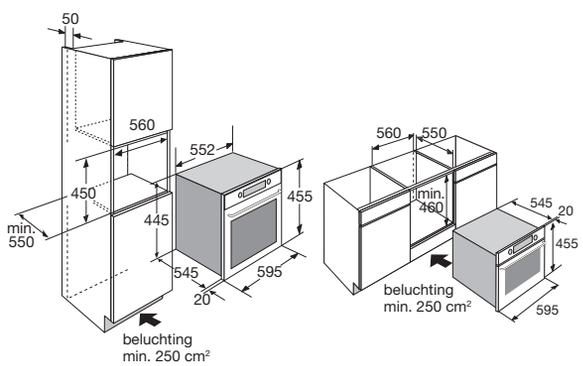

Oven met microgolf-functie, nis 45 cm

MAC314GLS **€ 969,-**

Specificaties

- Binnenruimte: 50 liter (bruto)
- 12 ovenfuncties waaronder turbo-hetelucht, grote grill en microgolf-functie 900 W
- Temperatuur regelbaar van 50 - 250 °C
- 1 x 2 W verlichting in ovenruimte
- Aansluitwaarde: 3000 W

Gebruikersgemak

- Tiptoetsbediening met push-turn knoppen
- LED display groot
- 5 insteekniveaus, op meerdere niveaus bakken
- Timer en kookwekker
- Kinderslot
- Geen draaiplateau; ruimte voor schalen
- 13 automatische programma's
- Extra functies: ontdooien en snel voorverwarmen

Schoonmaakgemak

- Compleet glas design
- Emaille binnenruimte; voorkomt vuilaanhechting

Toebehoren

- 1 geëmailleerde bakplaat
- 1 grillrooster
- 1 glazen bakplaat

Microgolf / ovenfuncties

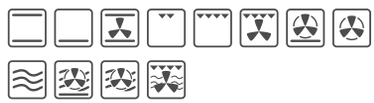

Hulpfuncties

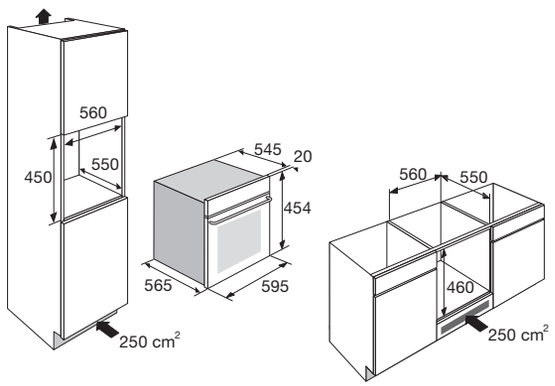

Groene keuze

Mooi Samen

Groene keuze

Mooi Samen

Solo microgolf, nis 45 cm

MAG824RVS € 969,-

MAG824MAT € 969,-

Specificaties

- XL binnenruimte: 55 liter (bruto)
- 1 microgolf-functie 1000 W (5 vermogensstanden)
- 1 x 25 W verlichting ovenruimte
- 90 - 1000 W invertertechniek; gelijkmatige bereiding
- Aansluitwaarde: 2200 W

Gebruikersgemak

- Tiptoetsbediening met draai-/drukknop
- TFT display groot (beeld en kleur)
- 4 insteekniveaus, op meerdere niveaus verwarmen
- Timer en kookwekker
- Kinderslot
- Geen draaiplateau; ruimte voor schalen
- Extra functie: ontdooien
- 67 automatische programma's
- Favorieten; eigen programma's opslaan

Schoonmaakgemak

- Vlekvrij Inox voorkomt vingerafdrukken
- Stoomschoonprogramma
- Emaille binnenruimte; voorkomt vuilaanhechting
- Uitneembare zijrekjes

Toebehoren

- 1 XL glazen bakplaat

Microgolf-functies

Hulpfuncties

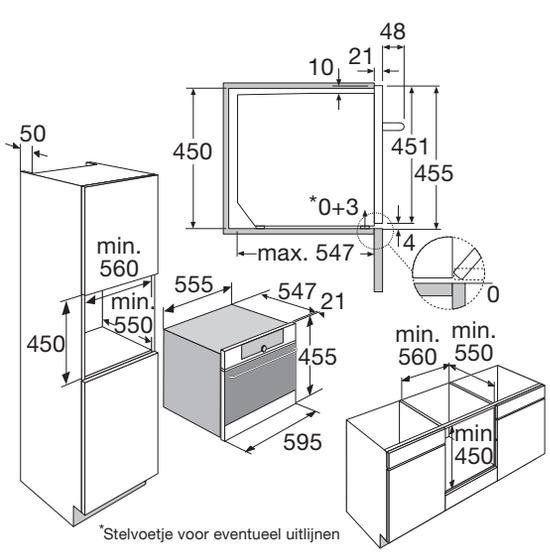

*Stelvoetje voor eventueel uitlijnen

www.pelgrim.be/MAG824RVS

www.pelgrim.be/MAG824MAT

Hetelucht oven met microgolf-functie, nis 45 cm

MAC696RVS € 999,-

MAC696MAT € 999,-

Specificaties

- Binnenruimte: 50 liter (bruto)
- 8 ovenfuncties waaronder hetelucht met grote grill en microgolf-functie 800 W
- Temperatuur regelbaar van 40 - 230 °C
- 1 x 25 W verlichting in ovenruimte
- Aansluitwaarde: 3200 W

Gebruikersgemak

- Bediening met draaiknoppen en druktoetsen
- LED display klein
- 5 insteekniveaus
- Timer
- Kinderslot
- Geen draaiplateau: ruimte voor schalen
- Extra functies: ontdooien en stoomprogramma
- 20 automatische programma's

Schoonmaakgemak

- Stoomschoonprogramma
- Emaille binnenruimte; voorkomt vuilaanhechting

Toebehoren

- 1 geëmailleerde bakplaat met inlegrooster
- 1 keramische bakplaat
- 1 stoomschaal

Microgolf / ovenfuncties

Hulpfuncties

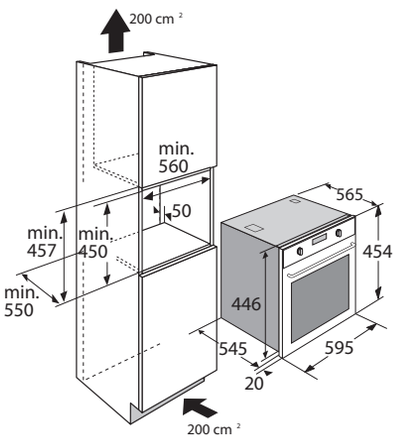

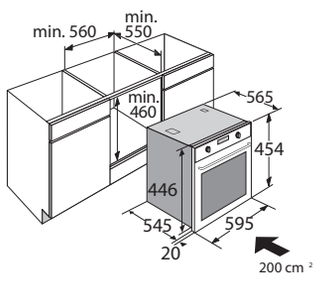

Oven met microgolf-functie, nis 60 cm

COM316GLS **€ 1.149,-**

Specificaties

- XL binnenruimte: 73 liter (bruto)
- 12 ovenfuncties waaronder turbo-hetelucht, grote grill en microgolf-functie 800 W
- Temperatuur regelbaar van 30 - 250 °C
- 1 x 1,5 W verlichting in ovenruimte
- Aansluitwaarde: 2880 W

Gebruikersgemak

- Tiptoetsbediening met push-turn knoppen
- LED display groot
- 5 insteekniveaus, op meerdere niveaus bakken
- Timer en kookwekker
- Kinderslot
- Geen draaiplateau; ruimte voor schalen
- 10 automatische programma's
- Extra functies: ontdooien en deeg rijzen

Schoonmaakgemak

- Compleet glas design
- Emaille binnenruimte; voorkomt vuilaanhechting

Toebehoren

- 1 XL geëmailleerde bakplaat
- 1 XL grillrooster

Microgolf / ovenfuncties

Hulpfuncties

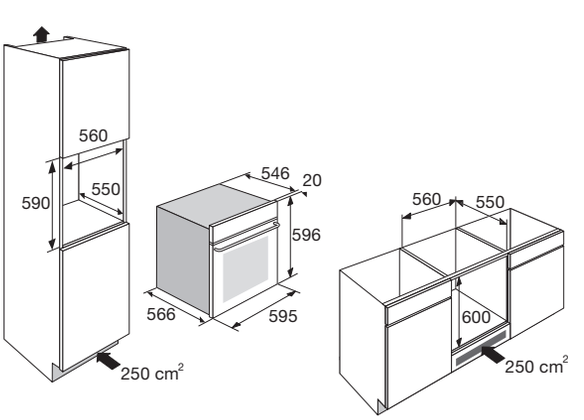

www.pelgrim.be/COM316GLS

Groene keuze

Mooi Samen

Groene keuze

Mooi Samen

Multifunctionele oven met microgolf-functie, nis 45 cm

MAC524RVS	€ 1.129,-	MAC524MAT	€ 1.129,-

Specificaties

- XL binnenruimte: 51 liter (bruto)
- 8 ovenfuncties waaronder turbo-hetelucht, grote grill en microgolf-functie
- Temperatuur regelbaar van 30 - 250 °C
- 1 x 25 W verlichting in ovenruimte
- 90 - 1000 W invertertechniek; gelijkmatige bereiding
- Aansluitwaarde: 3000 W

Gebruikersgemak

- Tiptoetsbediening met draaiknoppen
- LED display groot
- 4 insteekniveaus, op meerdere niveaus bakken
- Timer en kookwekker
- Kinderslot
- Geen draaiplateau; ruimte voor schalen
- Extra functies: ontdooien en snel voorverwarmen

Schoonmaakgemak

- Vlekvrij Inox; voorkomt vingerafdrukken
- Stoomschoonprogramma
- Emaille binnenruimte; voorkomt vuilaanhechting
- Uitneembare zijrekjes

Toebehoren

- 1 XL geëmailleerde bakplaat
- 1 XL grillrooster
- 1 XL glazen bakplaat

Microgolf / ovenfuncties

Hulpfuncties

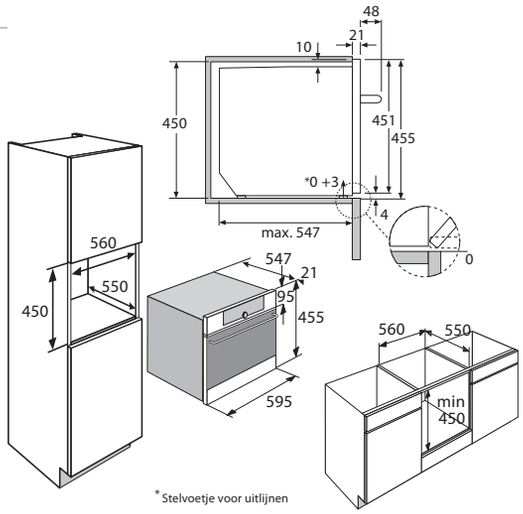

Groene keuze

Mooi Samen

Groene keuze

Mooi Samen

Multifunctionele oven met microgolf-functie, nis 45 cm

MAC824RVS € 1.329,-

MAC824MAT € 1.329,-

Specificaties

- XL binnenruimte: 51 liter (bruto)
- 13 ovenfuncties waaronder turbo-hetelucht, grote grill, onderwarmte en microgolf-functie
- Temperatuur regelbaar van 30 - 275 °C
- 2 x 25 W verlichting in ovenruimte
- 90 - 1000 W invertertechniek; gelijkmatige bereiding
- Aansluitwaarde: 3000 W

Gebruikersgemak

- Tiptoetsbediening met draai-/drukknop
- TFT display groot (beeld en kleur)
- 4 insteekniveaus, op meerdere niveaus bakken
- Timer met uitgestelde start en kookwekker
- Kinderslot
- Geen draaiplateau; ruimte voor schalen
- Extra functies: ontdooien, borden verwarmen, snel voorverwarmen en warmhoudfunctie
- Fase bakken; programmeerbaar bakproces tot 3 stappen
- 127 automatische programma's
- Favorieten; eigen programma's opslaan

Schoonmaakgemak

- Vlekvrij Inox voorkomt vingerafdrukken
- Stoomschoonprogramma
- Emaille binnenruimte; voorkomt vuilaanhechting
- Uitneembare zijrekjes

Toebehoren

- 1 XL geëmailleerde bakplaat
- 1 XL grillrooster
- 1 XL glazen bakplaat

Ovenfuncties

Hulpfuncties

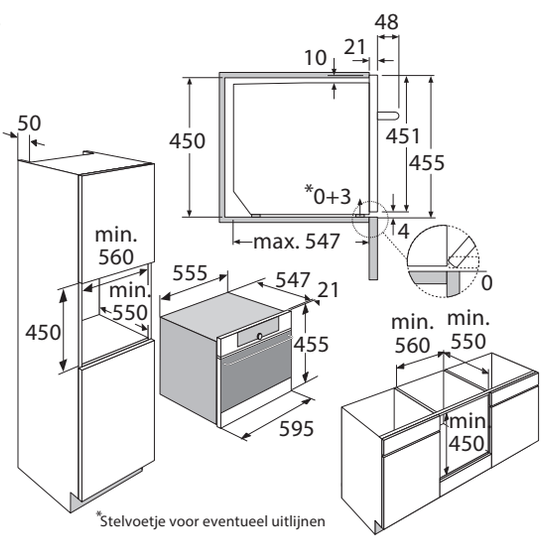

www.pelgrim.be/MAC824RVS

www.pelgrim.be/MAC824MAT

Ovens

Oven technieken

- Onderwarmte
- Bovenwarmte
- Onder- en bovenwarmte
- Kleine grill
- Grote grill
- Hetelucht circulatie
- Turbo-hetelucht circulatie
- Onderwarmte met hetelucht
- Onderwarmte met turbo-hetelucht
- Onder- en boven-warmte met hetelucht
- Onder- en boven-warmte met turbo-hetelucht
- Hetelucht met grill
- Automatisch braden
- Bovenwarmte met hetelucht en microgolf
- GentleBake
- Grill met hetelucht en microgolf
- Stomen
- Turbo- hetelucht met stoom maximum
- Turbo- hetelucht met stoom medium
- Turbo- hetelucht met stoom minimum
- Microgolf
- Ontdooien
- Stoomschoon
- Sous-vide
- Snel voorverwamen
- Regenereren
- Borden verwarmen
- Warmhoudfunctie
- Deeg rijzen

Mooi Samen

Hetelucht oven, nis 60 cm

OVM336RVS **€ 569,-**

Specificaties

- Binnenruimte: 65 liter (netto)
- 7 ovenfuncties waaronder hetelucht met grote grill, boven- en onderwarmte en hetelucht met onderwarmte
- Temperatuur regelbaar van 50 - 275 °C
- 1 x 25 W verlichting in ovenruimte
- Energieklasse A
- Aansluitwaarde: 2700 W

Gebruikersgemak

- Draaiknoppen
- 4 insteekniveaus, op meerdere niveaus bakken
- Extra functie: ontdooien
- Ovendeur met 2 glaslagen
- Verticaal te combineren met MAC524RVS en OVS524RVS (let op verschil display)

Schoonmaakgemak

- Vlekvrij Inox; voorkomt vingerafdrukken
- Gladde ovendeur en binnenruit uitneembaar
- Stoomschoonprogramma
- Emaille binnenruimte; voorkomt vuilaanhechting
- Uitneembare zijrekjes

Toebehoren

- 2 XL geëmailleerde bakplaten
- 1 XL grillrooster

Ovenfuncties

Hulpfuncties

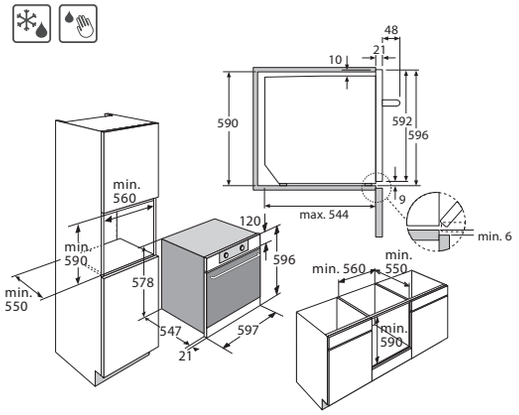

www.pelgrim.be/OVM336RVS

Multifunctionele oven, nis 60 cm

OVM216GLS **€ 569,-**

Specificaties

- XL binnenruimte: 70 liter (netto)
- 8 ovenfuncties waaronder turbo-hetelucht, grote grill en onderwarmte
- Temperatuur regelbaar van 50 - 250 °C
- 1 x 25 W verlichting in ovenruimte
- Energieklasse A
- Aansluitwaarde: 3000 W

Gebruikersgemak

- Tiptoetsbediening met push-turn knoppen
- LED display klein
- 5 insteekniveaus, op meerdere niveaus bakken
- Timer met uitgestelde start en kookwekker
- Extra functie: ontdooien
- Ovendeur met 2 glaslagen

Schoonmaakgemak

- Compleet glas design
- Emaille binnenruimte; voorkomt vuilaanhechting

Toebehoren

- 1 XL geëmailleerde bakplaat
- 1 XL grillrooster

Ovenfuncties

Hulpfuncties

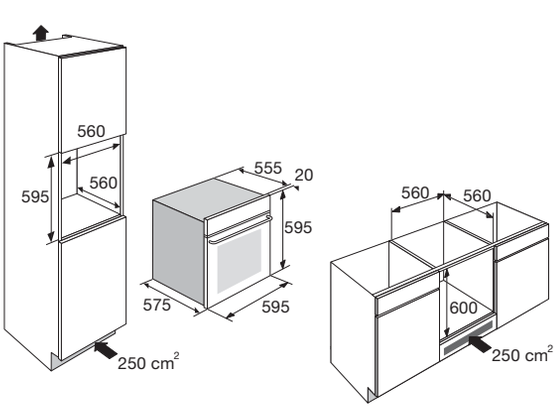

www.pelgrim.be/OVM216GLS

Mooi Samen

Setprijs
€ 1.598,-

Inbouw combinatie: inductie kookplaat met hetelucht oven op 2-fasen

IDK465ONY — € 849,-

Specificaties

- Powermanagement bij gebruik van 4 zones tegelijk:
  - 1 x kookzone ø 18,0 cm - 50 - 1200 W (stand 8)
  - 2 x kookzone ø 16,0 cm - 50 - 504 W (stand 7)
  - 1 x kookzone ø 20,0 cm - 50 - 839 W (stand 7)
- Vermogen bij gebruik van individuele zones:
  - 1 x kookzone ø 18,0 cm - 50-2000 W
  - 2 x kookzone ø 16,0 cm - 50-1400 W
  - 1 x kookzone ø 20,0 cm - 50-2300 W
- 10 standen per kookzone
- Aansluitwaarde: 3700 W

Gebruikersgemak

- Tiptoetsbediening
- Inox sierlijst aan zijkanten ter bescherming van de glasplaat
- 4 timers met uitschakelfunctie (tot 99 min.)
- Restwarmte indicatie
- Kookduurbegrenzing
- Kinderslot
- Boostfunctie per kookzone; tijdelijk extra krachtig vermogen

Schoonmaakgemak

- Keramisch glas; extra stoot- en krasvast

Installatiegemak

- Geleverd met speciale stekker voor de koppeling met de oven OVM416RVS

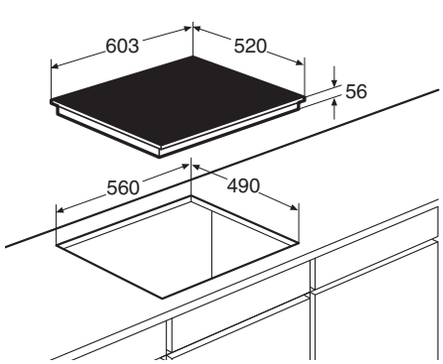

www.pelgrim.be/IDK465ONY

OVM416RVS — € 819,-

Specificaties

- Binnenruimte: 65 liter (netto)
- 7 ovenfuncties waaronder hetelucht met grote grill, boven- en onderwarmte en hetelucht met onderwarmte
- Temperatuur regelbaar van 50 - 275 °C
- 1 x 25 W verlichting in ovenruimte
- Energieklasse A
- Aansluitwaarde: 2700 W

Gebruikersgemak

- Tiptoetsbediening met draaiknoppen
- LED display klein
- 4 insteekniveaus, op meerdere niveaus bakken
- Timer met uigestelde start en kookwekker
- Extra functie: ontdooien
- Ovendeur met 2 glaslagen

Schoonmaakgemak

- Vlekvrij Inox; voorkomt vingerafdrukken
- Gladde ovendeur en binnenruit uitneembaar
- Stoomschoonprogramma
- Emaille binnenruimte; voorkomt vuilaanhechting
- Uitneembare zijrekjes

Installatiegemak

- Geleverd met perilexstekker

Toebehoren

- 2 XL geëmailleerde bakplaten
- 1 XL grillrooster

Ovenfuncties

Hulpfuncties

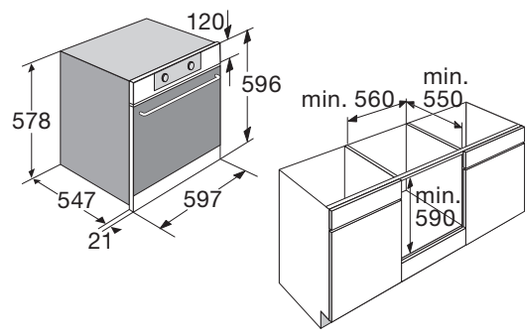

www.pelgrim.be/OVM416RVS

Mooi Samen

Mooi Samen

Hetelucht oven, nis 60 cm

OVM436RVS € 689,-

OVM436MAT € 689,-

Specificaties

- Binnenruimte: 65 liter (netto)
- 7 ovenfuncties waaronder hetelucht met grote grill, boven- en onderwarmte en hetelucht met onderwarmte
- Temperatuur regelbaar van 50 - 275 °C
- 1 x 25 W verlichting in ovenruimte
- Energieklasse A
- Aansluitwaarde: 2700 W

Gebruikersgemak

- Tiptoetsbediening met draaiknoppen
- LED display klein
- 4 insteekniveaus, op meerdere niveaus bakken
- Timer met uigestelde start en kookwekker
- Extra functie: ontdooien
- Ovendeur met 2 glaslagen
- Verticaal te combineren met MAC524RVS/MAT en OVS524RVS/MAT (let op verschil display)

Schoonmaakgemak

- Vlekvrij Inox; voorkomt vingerafdrukken
- Gladde ovendeur en binnenruit uitneembaar
- Stoomschoonprogramma
- Emaille binnenruimte; voorkomt vuilaanhechting
- Uitneembare zijrekjes

Toebehoren

- 2 XL geëmailleerde bakplaten
- 1 XL grillrooster

Ovenfuncties

Hulpfuncties

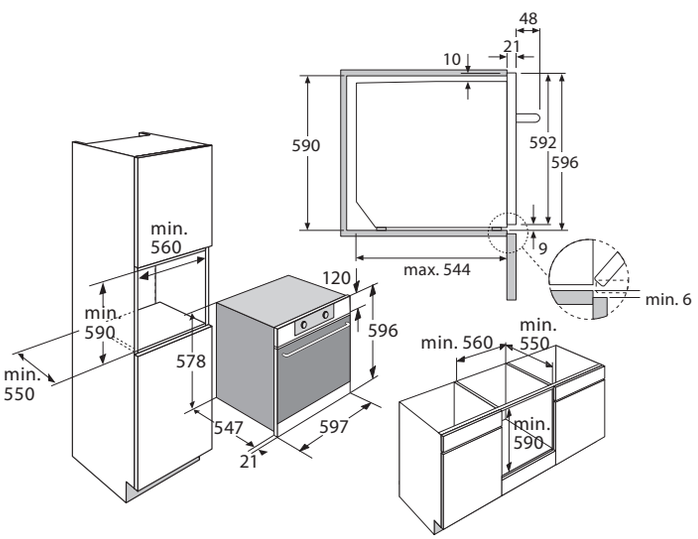

www.pelgrim.be/OVM436RVS

www.pelgrim.be/OVM436MAT

Groene keuze

Mooi Samen

Groene keuze

Mooi Samen

Multifunctionele oven, nis 60 cm

OVM536RVS € 799,-

OVM536MAT € 799,-

Specificaties

- Binnenruimte: 65 liter (netto)
- 8 ovenfuncties waaronder turbo-hetelucht, grote grill en boven- en onderwarmte
- Temperatuur regelbaar van 50 - 275 °C
- 1 x 25 W verlichting in ovenruimte
- Energieklasse A+
- Aansluitwaarde: 3300 W

Gebruikersgemak

- Tiptoetsbediening met draaiknoppen
- LED display groot
- 4 insteekniveaus, op meerdere niveaus bakken
- Timer en kookwekker
- Extra functies: ontdooien en snel voorverwarmen
- Koele ovendeur, veilig door 3 glaslagen
- Soft-close ovendeur
- Verticaal te combineren met MAC524RVS/MAT en OVS524RVS/MAT

Schoonmaakgemak

- Vlekvrij Inox; voorkomt vingerafdrukken
- Gladde ovendeur en binnenruit uitneembaar
- Stoomschoonprogramma
- Emaille binnenruimte; voorkomt vuilaanhechting
- Uitneembare zijrekjes

Toebehoren

- 2 XL geëmailleerde bakplaten
- 1 XL grillrooster

Ovenfuncties

Hulpfuncties

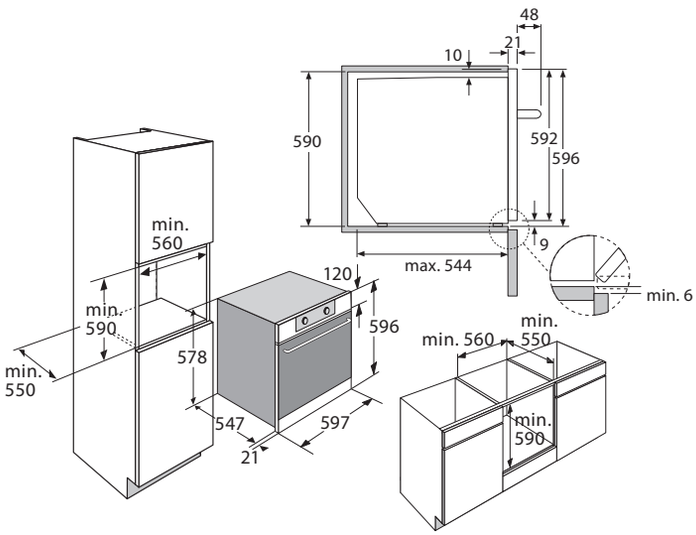

Groene keuze

Mooi Samen

Groene keuze

Mooi Samen

Multifunctionele oven, nis 45 cm

OVM824RVS € 969,-

OVM824MAT € 969,-

Specificaties

- XL binnenruimte: 50 liter (netto)
- 11 ovenfuncties waaronder turbo-hetelucht, grote grill en onderwarmte
- Temperatuur regelbaar van 30 - 275 °C
- 2 x 25 W verlichting in ovenruimte
- Energieklasse A+
- Aansluitwaarde: 2600 W

Gebruikersgemak

- Tiptoetsbediening met draai en drukknop
- TFT display groot (beeld en kleur)
- 4 insteekniveaus, op meerdere niveaus bakken
- Timer met uitgestelde start en kookwekker
- Extra functies: ontdooien, borden verwarmen, snel voorverwarmen en warmhoudfunctie
- Kinderslot
- Koele ovendeur, veilig door 3 glaslagen
- 69 automatische programma's
- Favorieten; eigen programma's opslaan
- Soft-close ovendeur
- 100% uitschuifbare en stabiele bakplaten door telescoopgeleiding op 1 niveau

Schoonmaakgemak

- Vlekvrij Inox voorkomt vingerafdrukken
- Gladde ovendeur en binnenruit uitneembaar
- Stoomschoonprogramma
- Emaille binnenruimte; voorkomt vuilaanhechting
- Uitneembare zijrekjes

Toebehoren

- 1 XL geëmailleerde bakplaat
- 1 XL grillrooster

Ovenfuncties

Hulpfuncties

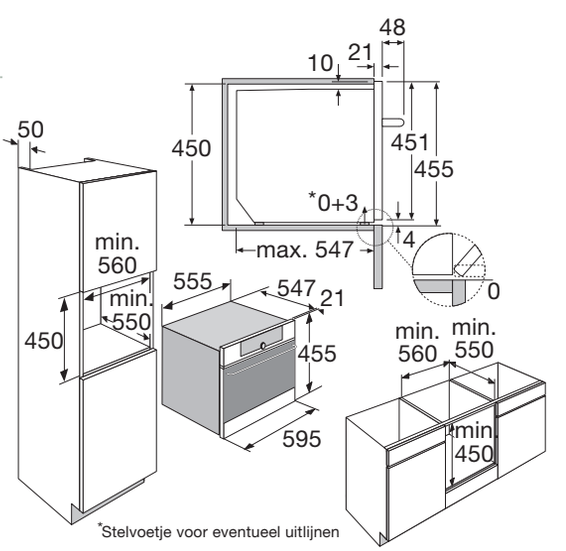

www.pelgrim.be/OVM824RVS

www.pelgrim.be/OVM824MAT

Groene keuze

Mooi Samen

Groene keuze

Mooi Samen

Multifunctionele oven, nis 60 cm

OVM826RVS € 1.029,-

OVM826MAT € 1.029,-

Specificaties

- XL binnenruimte: 73 liter (netto)
- 11 ovenfuncties waaronder turbo-hetelucht, grote grill en onderwarmte
- Temperatuur regelbaar van 30 - 275 °C
- 2 x 25 W verlichting in ovenruimte
- Energieklasse A+
- Aansluitwaarde: 3400 W

Gebruikersgemak

- Tiptoetsbediening met draai-/drukknop
- TFT display groot (beeld en kleur)
- 5 insteekniveaus, op meerdere niveaus bakken
- Timer met uitgestelde start en kookwekker
- Extra functies: ontdooien, borden verwarmen, snel voorverwarmen en warmhoudfunctie
- Kinderslot
- Koele ovendeur, veilig door 3 glaslagen
- Fase bakken; programmeerbaar bakproces tot 3 stappen
- 69 automatische programma's
- Favorieten; eigen programma's opslaan
- Soft-close ovendeur
- 100% uitschuifbare en stabiele bakplaten door telescoop geleiding op 1 niveau

Schoonmaakgemak

- Vlekvrij Inox voorkomt vingerafdrukken
- Gladde ovendeur en binnenruit uitneembaar
- Stoomschoonprogramma
- Emaille binnenruimte; voorkomt vuilaanhechting
- Uitneembare zijrekjes

Toebehoren

- 2 XL geëmailleerde bakplaten
- 1 XL grillrooster

Ovenfuncties

Hulpfuncties

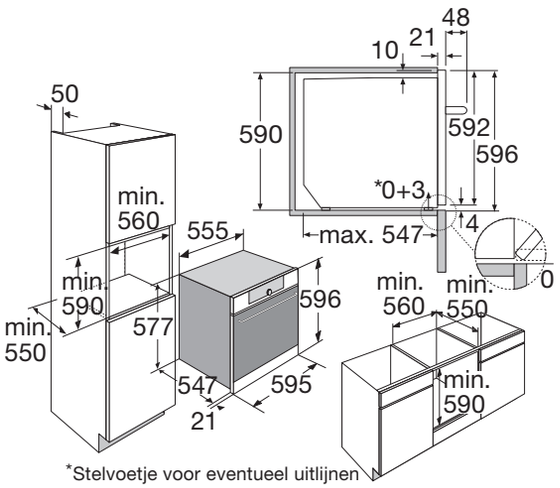

*Stelvoetje voor eventueel uitlijnen

www.pelgrim.be/OVM826RVS

www.pelgrim.be/OVM826MAT

Groene keuze

Mooi Samen

Multifunctionele oven met pyrolysefunctie, nis 60 cm

OVP436RVS **€ 799,-**

Specificaties

- Binnenruimte: 63 liter (netto)
- 8 ovenfuncties waaronder turbo-hetelucht, grote grill en boven- en onderwarmte
- Temperatuur regelbaar van 50 - 275 °C
- 1 x 25 W verlichting in ovenruimte
- Energieklasse A+
- Aansluitwaarde: 3300 W

Gebruikersgemak

- Tiptoetsbediening met draaiknoppen
- LED display klein
- 4 insteekniveaus, op meerdere niveaus bakken
- Timer en kookwekker
- Extra functies: ontdooien en snel voorverwarmen
- Kinderslot
- Koele ovendeur, veilig door 4 glaslagen
- Soft-close ovendeur
- Verticaal te combineren met MAC524RVS en OVS524RVS (let op verschil display)

Schoonmaakgemak

- Vlekvrij Inox; voorkomt vingerafdrukken
- Gladde ovendeur en binnenruit uitneembaar
- Emaille binnenruimte; voorkomt vuilaanhechting
- Uitneembare zijrekjes
- Pyrolysefunctie; vuil verandert in as

Toebehoren

- 2 XL geëmailleerde bakplaten
- 1 XL grillrooster

Ovenfuncties

Hulpfuncties

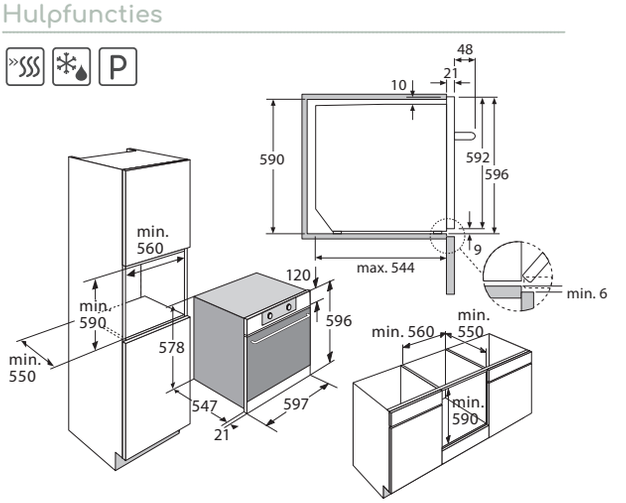

www.pelgrim.be/OVP436RVS

Groene keuze

Mooi Samen

Groene keuze

Mooi Samen

Multifunctionele oven met pyrolysefunctie, nis 60 cm

OVP826RVS	€ 1.349,-	OVP826MAT	€ 1.349,-

Specificaties

- XL binnenruimte: 71 liter (netto)
- 11 ovenfuncties waaronder turbo-hetelucht, grote grill en onderwarmte
- Temperatuur regelbaar van 30 - 300 °C
- 2 x 25 W verlichting in ovenruimte
- Energieklasse A+
- Aansluitwaarde: 3400 W

Gebruikersgemak

- Tiptoetsbediening met draai-/drukknop
- TFT display groot (beeld en kleur)
- 5 insteekniveaus, op meerdere niveaus bakken
- Timer met uitgestelde start en kookwekker
- Extra functies: ontdooien, borden verwarmen, snel voorverwarmen en warmhoudfunctie
- Kinderslot
- Koele ovendeur, veilig door 4 glaslagen
- Fase bakken; programmeerbaar bakproces tot 3 stappen
- 69 automatische programma's
- Favorieten; eigen programma's opslaan
- Soft-close ovendeur
- 100% uitschuifbare en stabiele bakplaten door telescoop geleiding op 1 niveau

Schoonmaakgemak

- Vlekvrij Inox voorkomt vingerafdrukken
- Gladde ovendeur en binnenruit uitneembaar
- Emaille binnenruimte; voorkomt vuilaanhechting
- Uitneembare zijrekjes
- Pyrolysefunctie; vuil verandert in as

Toebehoren

- 2 XL diep geëmailleerde bakplaten
- 1 XL grillrooster
- Pyrolyse bestendige zijrekjes

Ovenfuncties

Hulpfuncties

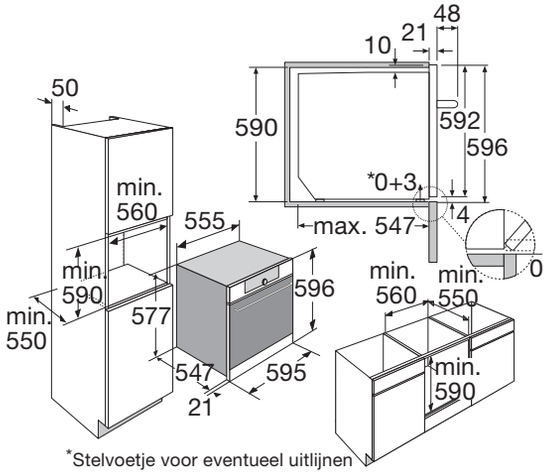

*Stelvoetje voor eventueel uitlijnen

Combi-stoomovens

Stomen is een van de gezondste manieren om uw eten te bereiden. U kookt vetvrij en behoudt zoveel mogelijk vitamines en mineralen. Het is ideaal voor het (gelijktijdig) bereiden van vis en groentes, rijst of pasta. En, ook heel belangrijk, gestoomde gerechten behouden hun smaak en kleur!

Pelgrims combi-stoomoven kan echter meer dan alleen stomen; u houdt er makkelijk gerechten in warm en warmt ze perfect op. Dit opwarmen (regenereren) met stoom is ideaal: uw gerechten worden met stoom opgewarmd waardoor ze niet uitdrogen. Uw opgewarmde pasta smaakt dan alsof net gekookt. Tomaten ontvellen, borden voorverwarmen of au-bain marie verwarmen; ook allemaal voordelen van een combi-stoomoven.

Kookinspiratie op doen?

Bij Pelgrim ontvangt u bij aankoop van een combi-stoomoven een stoomkookboekje Stoomze! cadeau. Hierin staan 25 stap voor stap recepten die u kunt bereiden in uw combi-stoomoven.
Van groente en pasta tot vlees- of visgerechten. Volop inspiratie om aan de slag te gaan!
In de combi-stoomoven vindt u bovendien automatische bereidingen. Wij wensen u veel kook- en bakplezier.

Waterreservoir

Het waterreservoir van 1,3 liter is slim gepositioneerd voor eenvoudig gebruik. Het heeft ruim voldoende inhoud voor het bereiden van een volledige maaltijd en is compleet uitneembaar zodat hij makkelijk te vullen is onder de kraan.

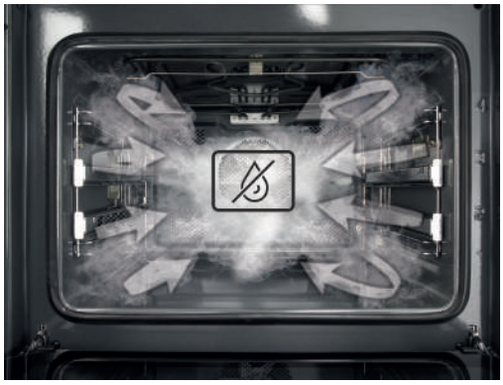

Puur stoom

Het cycloon systeem, een stoomdoorvoer techniek, voorkomt dat er druppels water in de oven komen. Daarbij zorgt de onderwarmte ervoor dat, indien er toch druppels water worden gevormd omdat stoom in aanraking komt met koude ingrediënten, deze gelijk condenseren.

Multistoom 360°

Dankzij de vier geperforeerde openingen in de hoek van de achterwand verspreidt de stoom zich evenwichtig voor een mooi totaal bereik van stoom. De combi-stoomoven gebruikt hetzelfde ventilatiesysteem als een traditionele oven en stoom wordt gelijkmatig verdeeld over de gerechten. Dit zorgt voor de beste stoom- en bakresultaten.

Kernthermometer

Bereidt u regelmatig fijne stukken vlees zoals een rosbief en wilt u precies weten wanneer uw gerecht perfect is? Kies dan voor een oven met kernthermometer. U stelt dan vooraf een temperatuur in. De oven schakelt uit wanneer de ingestelde kerntemperatuur is bereikt.

Groene keuze

Mooi Samen

Groene keuze

Mooi Samen

Combi-stoomoven, nis 45 cm

OVS524RVS € 1.429,-

OVS524MAT € 1.429,-

Specificaties

- XL binnenruimte: 50 liter (netto)
- 8 ovenfuncties waaronder turbo-hetelucht, grote grill, stomen en combi-stomen
- Oventemperatuur regelbaar van 30 - 250 °C
- Stoomtemperatuur regelbaar van 40 - 100 °C (per 1 graad in te stellen)
- Externe stoomgenerator met waterreservoir van 1,3 liter
- 1 x 25 W verlichting in ovenruimte
- Energieklasse A+
- Aansluitwaarde: 2600 W

Gebruikersgemak

- Tiptoetsbediening met draaiknoppen
- LED display groot
- 4 insteekniveaus, op meerdere niveaus bakken
- Timer met uitgestelde start en kookwekker
- Kinderslot
- Koele ovendeur, veilig door 4 glaslagen
- Extra functies: ontdooien en snel voorverwarmen
- Soft-close ovendeur
- 100% uitschuifbare en stabiele bakplaten door telescoop geleiding op 1 niveau

Schoonmaakgemak

- Vlekvrij Inox voorkomt vingerafdrukken
- Gladde ovendeur en binnenruit uitneembaar
- Stoomschoonprogramma
- Emaille binnenruimte; voorkomt vuilaanhechting
- Uitneembare zijrekjes

Toebehoren

- 1 XL geëmailleerde bakplaat
- 1 XL grillrooster
- 1 XL stoomschaal met gaatjes
- 1 XL stoomschaal zonder gaatjes
- Stoomze! Kookinspiratie voor diverse stoomgerechten

Stoom / ovenfuncties

Hulpfuncties

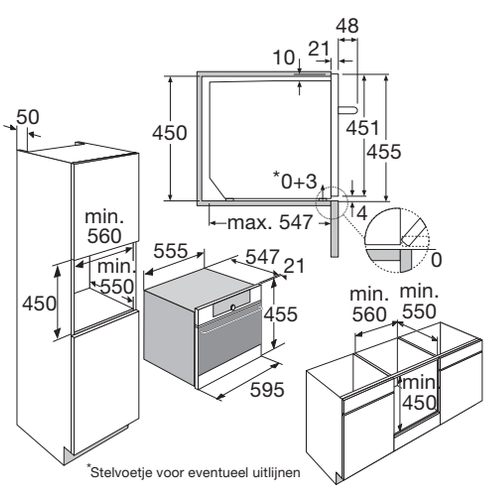

www.pelgrim.be/OVS524RVS

www.pelgrim.be/OVS524MAT

Groene keuze

Mooi Samen

Groene keuze

Mooi Samen

Combi-stoomoven, nis 45 cm

OVS824RVS € 1.599-,

OVS824MAT € 1.599,-,

Specificaties

- XL binnenruimte: 50 liter (netto)
- 15 ovenfuncties waaronder turbo-hetelucht, grote grill, stomen en combi-stomen
- Oventemperatuur regelbaar van 30 - 230 °C
- Stoomtemperatuur regelbaar van 30 - 100 °C (per 1 graad in te stellen)
- Externe stoomgenerator met waterreservoir van 1,3 liter
- 2 x 25 W verlichting in ovenruimte
- Energieklasse A+
- Aansluitwaarde: 2600 W

Gebruikersgemak

- Tiptoetsbediening met draai-/drukknop
- TFT display groot (beeld en kleur)
- 4 insteekniveaus, op meerdere niveaus bakken
- Timer met uitgestelde start en kookwekker
- Kinderslot
- Koele ovendeur, veilig door 4 glaslagen
- Extra functies: ontdooien, borden verwarmen, snel voorverwarmen, regenereren en sous-vide
- Fase bakken; programmeerbaar bakproces tot 3 stappen
- 132 automatische programma's
- Favorieten; eigen programma's opslaan
- Soft-close ovendeur
- 100% uitschuifbare en stabiele bakplaten door telescoop geleiding op 1 niveau

Schoonmaakgemak

- Vlekvrij Inox voorkomt vingerafdrukken
- Gladde ovendeur en binnenruit uitneembaar
- Stoomschoonprogramma
- Emaille binnenruimte; voorkomt vuilaanhechting
- Uitneembare zijrekjes
- Ontkalkingsprogramma

Toebehoren

- 1 XL geëmailleerde bakplaat
- 1 XL grillrooster
- 1 XL stoomschaal met gaatjes
- 1 XL stoomschaal zonder gaatjes
- 2 kleine stoomschalen met gaatjes
- Kernthermometer; schakelt uit wanneer ingestelde kerntemperatuur is bereikt
- Stoomze! Kookinspiratie voor diverse stoomgerechten

Stoom / ovenfuncties

Hulpfuncties

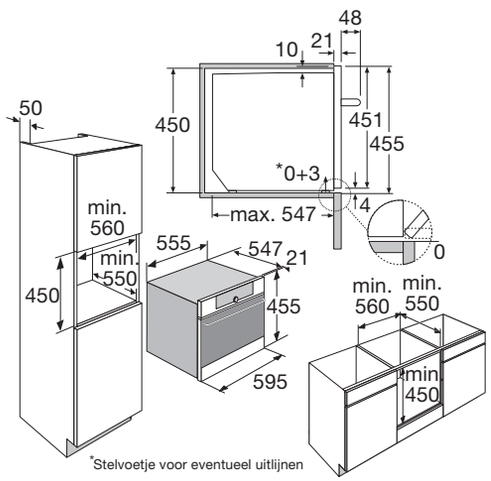

*Stelvoetje voor eventueel uitlijnen

Groene keuze

Mooi Samen

Groene keuze

Mooi Samen

Combi-stoomoven, nis 60 cm

OVS826RVS € 1.779,-

OVS826MAT € 1.779,-

Specificaties

- XL binnenruimte: 73 liter (netto)
- 15 ovenfuncties waaronder turbo-hetelucht, grote grill, stomen en combi-stomen
- Oventemperatuur regelbaar van 30 - 230 °C
- Stoomtemperatuur regelbaar van 30 - 100 °C (per 1 graad in te stellen)
- Externe stoomgenerator met waterreservoir van 1,3 liter
- 2 x 25 W verlichting in ovenruimte
- Energieklasse A+
- Aansluitwaarde: 3400 W

Gebruikersgemak

- Tiptoetsbediening met draai-/drukknop
- TFT display groot (beeld en kleur)
- 5 insteekniveaus, op meerdere niveaus bakken
- Timer met uitgestelde start en kookwekker
- Kinderslot
- Koele ovendeur, veilig door 4 glaslagen
- Extra funties: ontdooien, borden verwarmen, snel voorverwarmen, regenereren en sous-vide
- Fase bakken; programmeerbaar bakproces tot 3 stappen
- 132 automatische programma's
- Favorieten; eigen programma's opslaan
- Soft-close ovendeur
- 100% uitschuifbare en stabiele bakplaten door telescoop geleiding op 2 niveaus

Schoonmaakgemak

- Vlekvrij Inox voorkomt vingerafdrukken
- Gladde ovendeur en binnenruit uitneembaar
- Stoomschoonprogramma
- Emaille binnenruimte; voorkomt vuilaanhechting
- Uitneembare zijrekjes
- Ontkalkingsprogramma

Toebehoren

- 1 XL geëmailleerde bakplaat
- 1 XL grillrooster
- 1 XL stoomschaal met gaatjes
- 1 XL stoomschaal zonder gaatjes
- 2 kleine stoomschalen met gaatjes
- Kernthermometer; schakelt uit wanneer ingestelde kerntemperatuur is bereikt
- Stoomze! Kookinspiratie voor diverse stoomgerechten

Stoom / ovenfuncties

Hulp functies

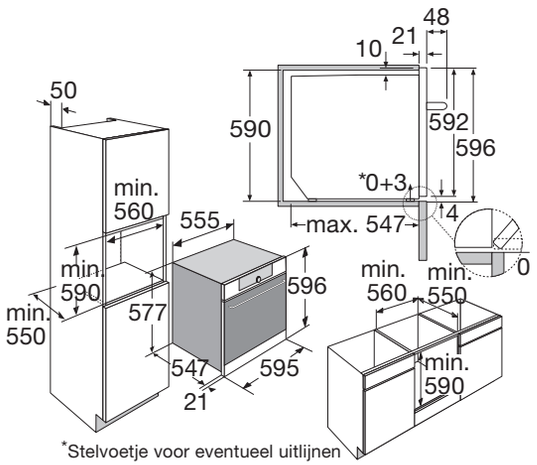

*Stelvoetje voor eventueel uitlijnen

De perfecte oven voor uw keuken

Heeft u grote kookwensen maar een kleine keuken? Doe dan geen concessies in uw kookwensen, met de 3in1 oven kunt u al uw favoriete gerechten bereiden. In plaats van drie ovens in uw keuken heeft u dus maar één oven nodig. Dat is nog eens mooi en makkelijk!

Handig, snel en gezond

Even snel wat opwarmen, een knapperig brood maken of SousVide koken alles kan met de 3in1 oven. Door geavanceerde technieken zoals de invertertechniek en de stoomfunctie blijven alle vitamines in uw gerecht behouden. Pelgrim biedt als enige in de markt een 3in1 oven met een volwaardige stoomfunctie. Dit betekent dat u uw gerecht kunt bereiden met 100% stoom of een combinatie van stoom met de hetelucht functie.

In eigen huis ontwikkeld

Pelgrims 3in1 oven is geheel ontwikkeld in eigen huis en onderdeel van de Mooi Samen ovenlijn. Bij de ontwikkeling van de oven hebben we niet alleen gekeken naar het mooie design maar vooral naar het gebruikersgemak. Zo blinkt de oven uit in schoonmaak-, onderhouds- en bedieningsgemak. Daarnaast is deze voorzien van een aantal bijzondere eigenschappen die de 3in1 oven nog unieker maakt in de markt. Verkrijgbaar in matzwart en vlekvrij Inox.

Microgolf

Een microgolf gebruikt u veelal voor het ontdooien of opwarmen van uw maaltijd. Onze invertertechniek zorgt ervoor dat uw voedsel gelijkmatig bereid wordt waardoor bijvoorbeeld vlees lekker mals blijft en geen smaak verliest.

Oven

Het bakken van een taart, het maken van een lasagne of het grillen van vlees, allemaal voorbeelden van gerechten waarvoor u een oven gebruikt.

Stoom

De gezondste manier om bijvoorbeeld groente, vis, rijst of pasta te bereiden is met stoom. U kookt vetvrij en behoudt zoveel mogelijk vitamines en mineralen. En, ook heel belangrijk, gestoomde gerechten behouden hun smaak en kleur!

Groene keuze

Mooi Samen

Groene keuze

Mooi Samen

Combi-stoomoven met microgolf-functie, nis 45 cm

COS824RVS € 1.949,-

COS824MAT € 1.949,-

Specificaties

- XL binnenruimte: 50 liter (netto)
- 17 ovenfuncties waaronder turbo-hetelucht, grote grill, onderwarmte, stomen, combi-stomen en microgolf-functie
- Oventemperatuur regelbaar van 30 - 230 °C
- Stoomtemperatuur regelbaar van 30 - 100 °C (per 1 graad in te stellen)
- Externe stoomgenerator met waterreservoir van 1,3 liter
- 90 - 1000 W invertertechniek; gelijkmatige bereiding
- 2 x 25 W verlichting in ovenruimte
- Aansluitwaarde: 3000 W

Gebruikersgemak

- Tiptoetsbediening met draai-/drukknop
- 4 insteekniveaus, op meerdere niveaus bakken
- Timer met uitgestelde start en kookwekker
- Kinderslot
- Geen draaiplateau; ruimte voor schalen
- Extra functies: ontdooien, borden verwarmen, snel voorverwarmen, regenereren en sous-vide
- Fase bakken; programmeerbaar bakproces tot 3 stappen
- 140 automatische programma's
- Favorieten; eigen programma's opslaan

Schoonmaakgemak

- Vlekvrij Inox voorkomt vingerafdrukken
- Stoomschoonprogramma
- Emaille binnenruimte; voorkomt vuilaanhechting
- Uitneembare zijrekjes
- Ontkalkingsprogramma

Toebehoren

- 1 XL geëmailleerde bakplaat
- 1 XL glazen bakplaat
- 1 XL grillrooster
- 1 XL stoomschaal met gaatjes
- 1 XL stoomschaal zonder gaatjes
- Stoomze! Kookinspiratie voor diverse stoomgerechten

Stoom / microgolf / ovenfuncties

Hulp functies

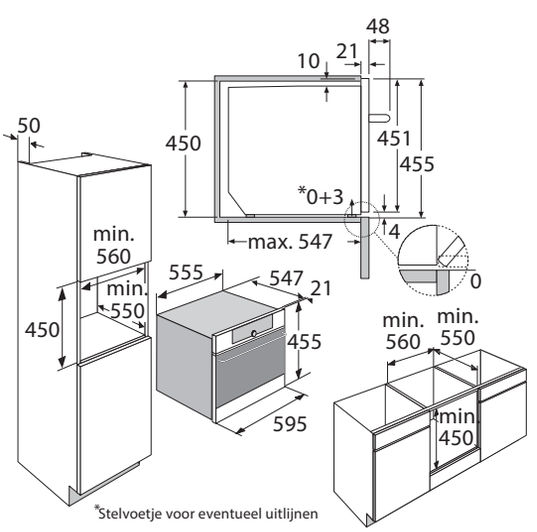

www.pelgrim.be/COS824RVS

www.pelgrim.be/COS824MAT

Mooi Samen

Accessoirelade

ACL624RVS / ACL624MAT **€ 459,-**

Specificaties

- Opbergen van kookgerei zoals bestek, servieswerk, ovenroosters en bakplaten
- Capaciteit 20 kg
- 6 grote couverts / 20 borden met een diameter van 28 cm / 80 espresso-kopjes of theekoppen

Gebruikersgemak

- Push-pull opening
- Makkelijk uitneembaar door 100% uitschuifbare telescoop geleiding
- Perfect te combineren met 45 cm apparaten uit de Mooi Samen lijn in een nis 60 cm
- Luxe glasplateau

Schoonmaakgemak

- Vlekvrij Inox, voorkomt vingerafdrukken

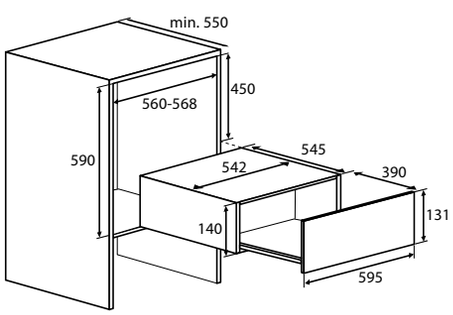

www.pelgrim.be/ACL624RVS www.pelgrim.be/ACL624MAT

Mooi Samen

Warmhoudlade

ACW624RVS / ACW624MAT **€ 629,-**

Specificaties

- Geschikt voor voorverwarmen van serviesgoed
- Temperatuurbereik: 30 - 70 °C
- Capaciteit 20 kg
- 6 grote couverts / 20 borden met een diameter van 28 cm / 80 espresso-kopjes of theekoppen
- Aansluitwaarde: 400 W

Gebruikersgemak

- Push-pull opening
- 90 minuten timer met uitschakelfunctie
- Makkelijk uitneembaar door 100% uitschuifbare telescoop geleiding
- Luchtcirculatiesysteem voor een gelijkmatige opwarming
- Aan/uit indicatie lampje
- Perfect te combineren met 45 cm apparaten uit de Mooi Samen lijn in een nis 60 cm
- Luxe glasplateau

Schoonmaakgemak

- Vlekvrij Inox, voorkomt vingerafdrukken

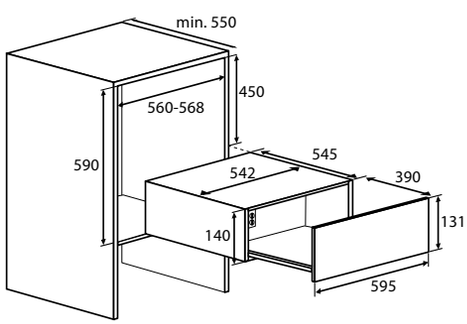

www.pelgrim.be/ACW624RVSwww.pelgrim.be/ACW624MAT

Koffie

Cappuccino of espresso

Met Pelgrims koffiemachine zet u koffie precies naar uw smaak; u stelt namelijk zelf eenvoudig de gewenste sterkte en grootte in. Voor een goede kop koffie is minimaal 9 bar druk nodig. Te weinig druk zorgt voor slappe koffie en teveel voor te sterke. De koffie uit Pelgrims koffiemachine wordt gezet bij 11,7 bar waardoor er een heerlijk goudbruin schuimlaagje ontstaat dat bijdraagt aan de intense smaak van uw koffie.

In de koffiemachine is ruimte voor koffiebonen, maar ook voor gemalen koffie. Zo kunt u makkelijk twee soorten koffie, bijvoorbeeld decaf en een bonen variatie, zetten zonder de bonen te moeten vervangen. Met de melkkan voegt u automatisch melk toe aan uw koffie voor een romige cappuccino of latte macchiato. Ook mooi makkelijk is dat de koffiemachine de meest onderhoudsvriendelijke is op de markt.

Mooi Samen

Mooi Samen

Koffiemachine, nis 45 cm

IKM614RVS € 1.999,-

IKM614MAT € 1.999,-

Specificaties

- Inhoud waterreservoir 1,8 liter
- Pompdruk tot 15 bar
- Capaciteit koffiemolen: 250 gram
- Aansluitwaarde: 1350 W

Gebruikersgemak

- Tiptoetsbediening met tekstdisplay
- Volautomatische bereiding van koffie, espresso, cappuccino, latte macchiato
- Functie twee koppen; voor twee dezelfde koppen koffie in één keer
- Aparte reservoirs voor koffiebonen en voorgemalen koffie
- Koffiehoeveelheid en sterkte instelbaar (mild, normaal, sterk en extra sterk)
- Koffieuitloop en kopjesplateau verlicht d.m.v. LED
- In hoogte verstelbare koffie uitloop voor grote en kleine kopjes
- Heetwatertap voor o.a. thee
- Automatische meldingen in display voor o.a. water bijvullen

Schoonmaakgemak

- Vlekvrij Inox voorkomt vingerafdrukken
- Schoonmaakprogramma: geen schoonmaaktabletten noodzakelijk
- Automatische meldingen in display voor o.a. afvalbakje legen en reinigen
- Ontkalkingsprogramma
- Schoonmaakfunctie op melkkan
- Uitneembare koffiemaler en lekbak

Toebehoren

- Ontkalkingsmiddel
- Cappuccinomaker
- Waterhardheid test

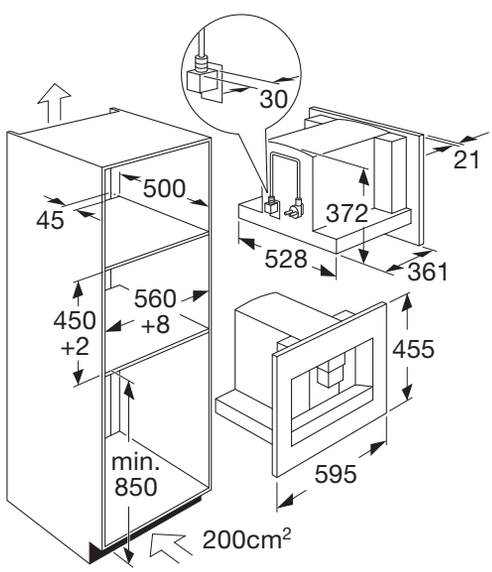

www.pelgrim.be/IKM614RVS

www.pelgrim.be/IKM614MAT

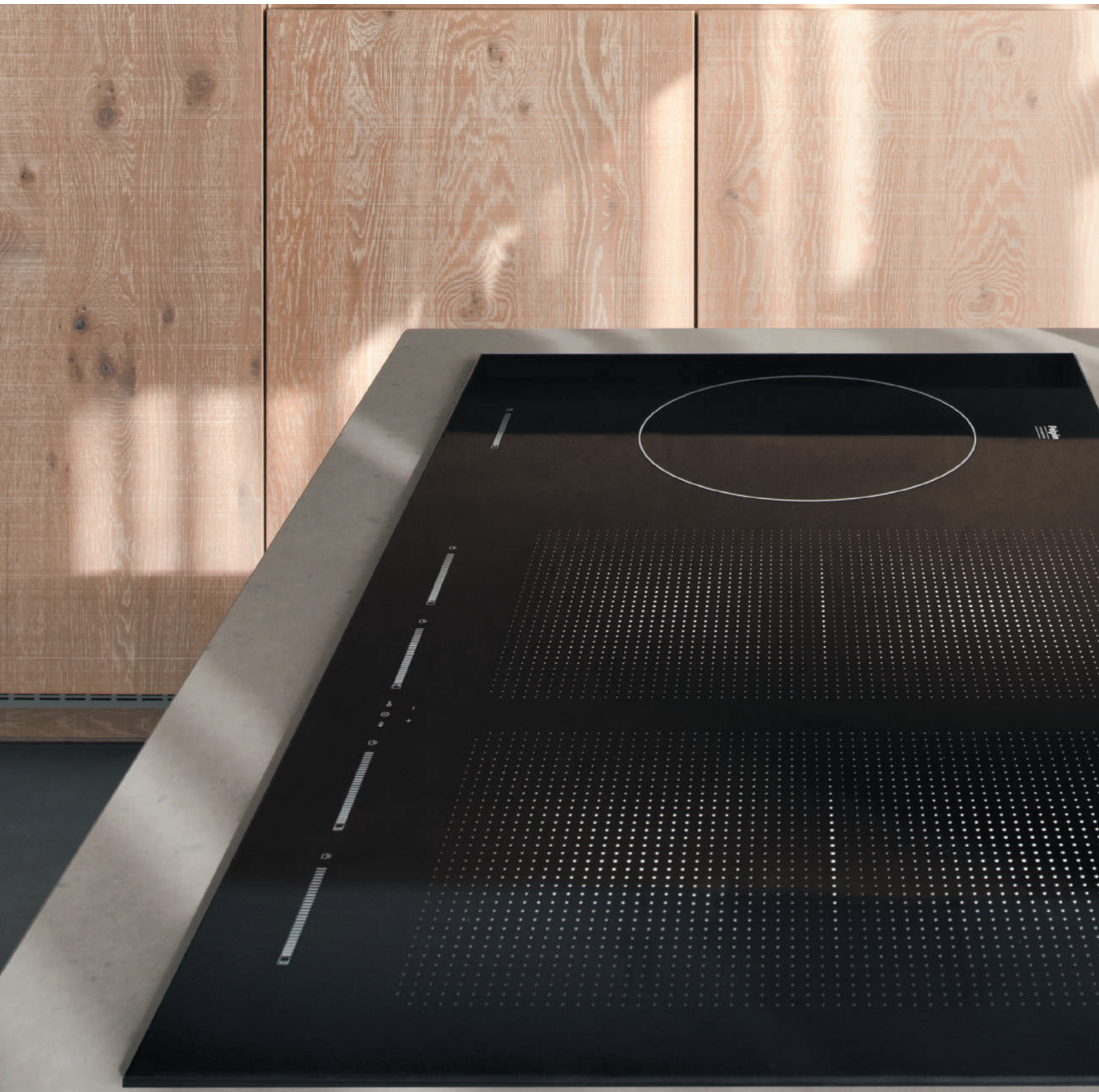

Kookplaten

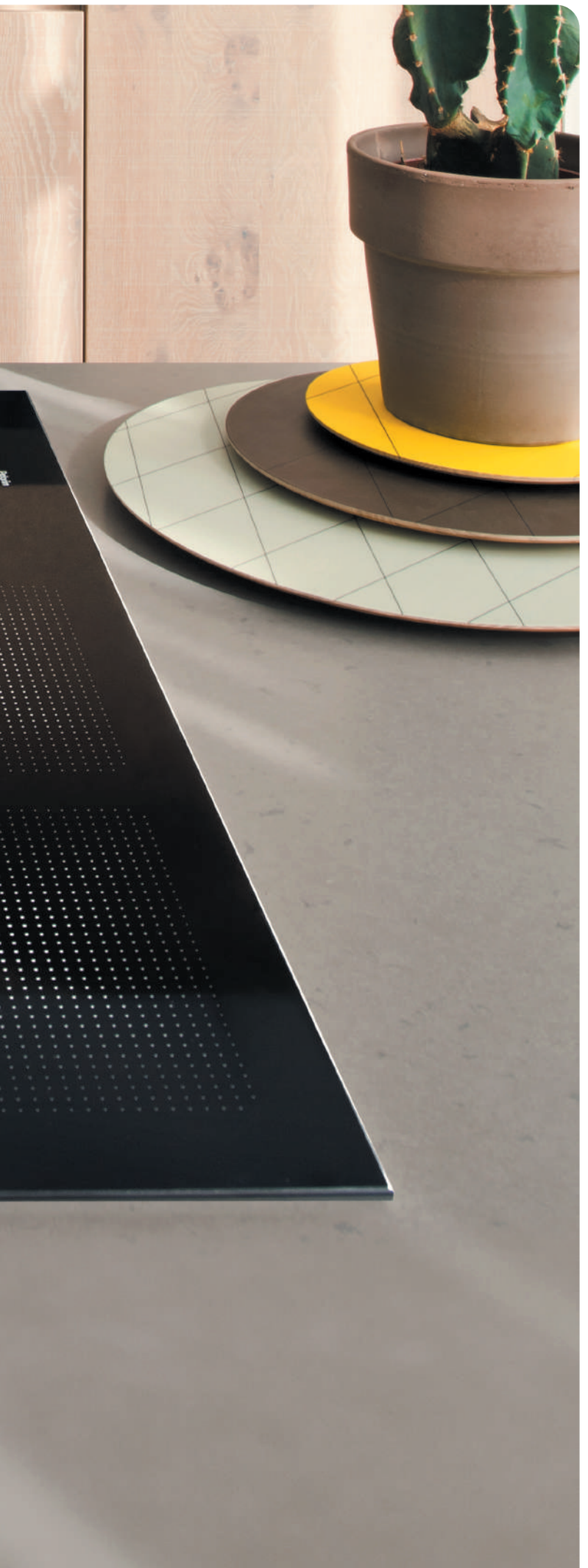

Uw manier van koken

De basis van uw keuken is uw kookplaat. Welk type past het beste bij u? Een inductie of keramische kookplaat? Inductie is zeer populair; steeds meer mensen kiezen voor het voordeel van snel en energiezuinig koken (zo'n 25% zuiniger dan een keramische kookplaat).

Een ander voordeel is dat u na het aanzetten direct aan de slag kunt, de plaat verwarmt namelijk direct de pan. Bij een keramische kookplaat kunt u na het uitschakelen nog even doorsudderen dankzij de restwarmte. Onze apparaten beschikken over veel handige eigenschappen die het koken net iets makkelijker maken. Mooi makkelijk van Pelgrim.

Inductiekookplaten	**pag. 66**
Hood-in-hob	**pag. 82**
Keramische kookplaten	**pag. 90**

Inductie kookplaten

Voordeel van inductiekoken

Koken op inductie gaat lekker snel, is energiezuinig en veilig. Kookzones worden immers niet heet zolang er geen pan op staat. Onze inductiekookplaten bieden u alle instrumenten om van koken een feest te maken. Gebruiksvriendelijkheid staat daarbij altijd voorop en is het uitgangspunt van onze innovaties.

A+ inductietechniek

Een inductiekookplaat verwarmt alleen de pan.
Er is dus geen warmteverlies. A+ inductietechniek is de meest effectieve techniek (bij Pelgrim tot 13% effectiever dan reguliere inductiekookplaten). Wat komt doordat A+ techniek zorgt voor:

- Stabiliteit; u houdt de gerechten gedurende de kooktijd op constante temperatuur. Ook als u tussendoor ingrediënten toevoegt.
- Snelheid; de A+ zones zijn effectiever. U kookt 2 liter water 3 minuten sneller dan andere reguliere kookplaten.
- A+ inductiekookplaten zijn een Groene keuze. Door effectiever gebruik bespaart u tot wel 35% energie.
- Extra boostvermogen; de A+ techniek brengt de pan supersnel op de gewenste temperatuur.

FlexZones

Met het innovatieve 8-hoekige design van onze FlexZones wordt een optimale kookoppervlakte gecreëerd tot wel 385 x 225 mm. Daardoor is er een extreem kleine ruimte tussen de recht afgesneden koppelbare zones. Kortom een échte volwaardige FlexZone.

Grillplaat

Deze rechthoekige grillplaat is perfect voor gebruik op de FlexZones. De plaat is eenvoudig van de kookplaat af te halen dankzij de handvatten. Let wel op, de grillplaat wordt zeer heet!

Teppanyaki

De teppanyaki is een bakplaat die gebruikt wordt op een FlexZone om bijvoorbeeld vlees, vis of groente te bereiden. De bakplaat biedt genoeg ruimte om meerdere ingrediënten tegelijk te bereiden. En omdat er maar weinig olie nodig is, zet u binnen no-time met gemak een gezonde en heerlijke maaltijd op tafel. Schoonmaken is eenvoudig door het gladde oppervlak.

De juiste inductiekookplaat voor uw kookwensen

Met de toenemende populariteit van inductie en een groeiend assortiment kunt u ook steeds meer keuzes maken die het beste passen bij uw wensen. Welk design past bijvoorbeeld het beste bij uw keuken en welk type bediening vindt u prettig? Kies voor een inductiekookplaat zonder randafwerking voor een strakke uitstraling of kies voor een randafwerking die het design compleet maken en optimaal beschermt.

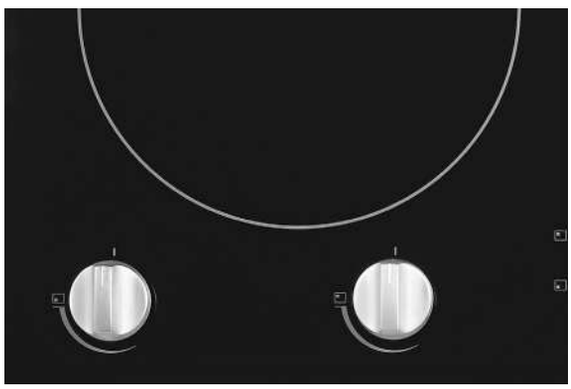

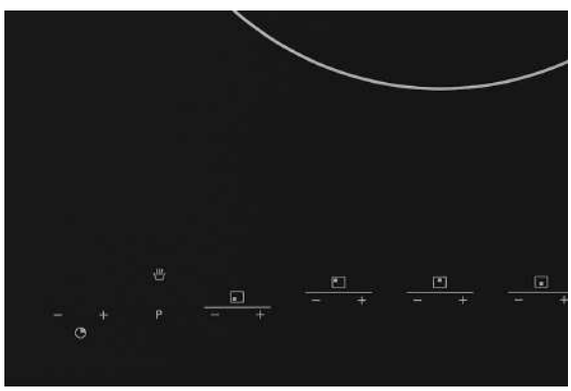

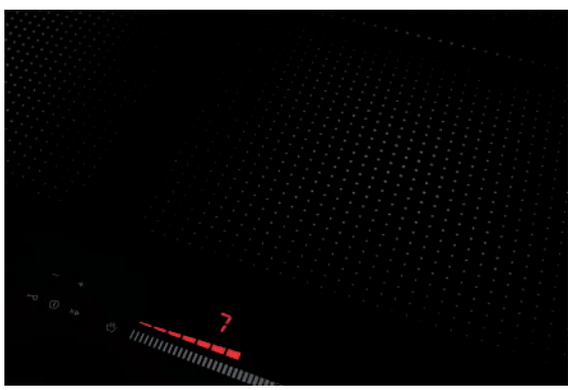

Bediening

Bediening met knoppen

Met draaiknoppen selecteert u met één handbeweging eenvoudig de gewenste stand die op het display af te lezen is.

Tiptoetsbediening

Bij tiptoetsbediening blijft de kookplaat geheel glad; dit biedt schoonmaakgemak. Hierin zijn verschillende varianten; centrale bediening waarbij u de gewenste kookzone selecteert en vervolgens kunt bedienen of bediening per kookzone apart.

Slidebediening

Door aanraking met uw vinger bedient u de standen van de kookplaat in één vloeiende beweging; selecteer direct de gewenste stand of schuif naar de hoogste stand. Hierin zijn verschillende varianten; centrale slidebediening waarbij u de gewenste kookzone selecteert en vervolgens kunt bedienen of bediening per kookzone apart.

Screening

FullZone

Bij de ronde zone wordt de volledige zone door middel van een cirkel aangeduid, bij de FlexZone is dit een stippelpatroon over de volledige zone. Zo ziet u precies waar u uw pan kunt plaatsen en hoe groot de zones is.

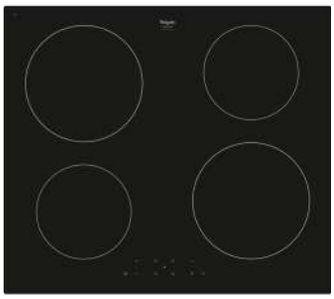

Minimal

Kleine vierkantjes geven het hart van de inductiezone weer. Dit zorgt voor een modern, onopvallend en rustig totaalbeeld. Van een afstand ziet u zelfs helemaal geen screening.

Matzwart

De zone indicatie is het ongescreende patroon van de glasplaat. Het overige deel (m.u.v. de bedieningsiconen) is een zeer fijn en gelijkmatig puntjes patroon waardoor de unieke matzwarte look gecreëerd wordt. Door de puntjes te printen op de glasplaat en vervolgens te emailleren in de oven ontstaat er een zeer sterk krasvast patroon.

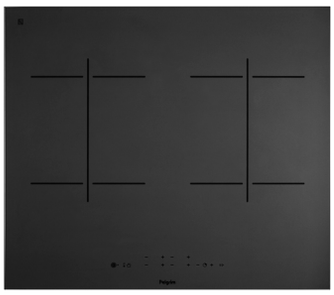

Kookplaatafwerking

Randloos

Voor en strakke uitstraling van uw keuken kunt kiezen voor een inductiekookplaat zonder randafwerking.

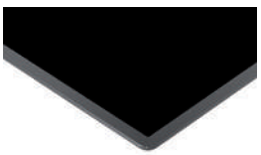

Facetrand

Deze kookplaten zijn volledig rondom afgewerkt met een facetrand. De aflopende rand ziet er niet alleen mooi uit, het verstevigt de glasplaat ook.

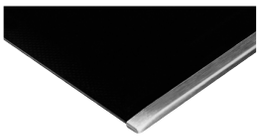

Inox sierlijst

Rechts en links van de glasplaat beschermt de Inox sierlijst het glas optimaal. Aan de voorzijde loopt de Inox sierlijst mee in een facet rand, om perfect aan te sluiten op het facet geslepen glas.

Matzwarte sierlijst

De matzwarte sierlijst is rondom de kookplaat aanwezig. Het is een dunne zwarte sierlijst waardoor de kookplaat een zeer strakke moderne uitstraling krijgt.

Inductiekookplaat, 33 cm breed

IDK332ONY **€ 749,-**

Specificaties

- 1 x kookzone ø 20,0 cm - 50-2300 W
- 1 x kookzone ø 16,0 cm - 50-1400 W
- 9 standen per kookzone
- Aansluitwaarde: 3700 W

Gebruikersgemak

- Bediening per kookzone d.m.v. draaiknoppen
- Matzwarte sierlijst rondom glasplaat
- Restwarmte indicatie
- Kookduurbegrenzing
- Kinderslot
- Aankookfunctie

Schoonmaakgemak

- Keramisch glas; extra stoot- en krasvast

Kookzones

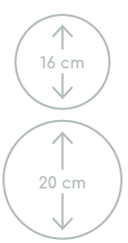

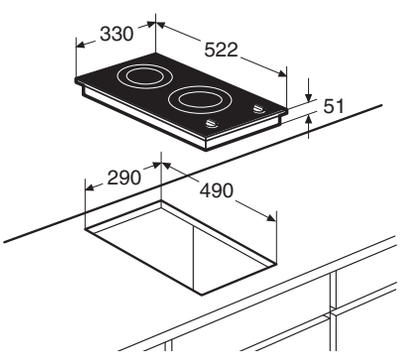

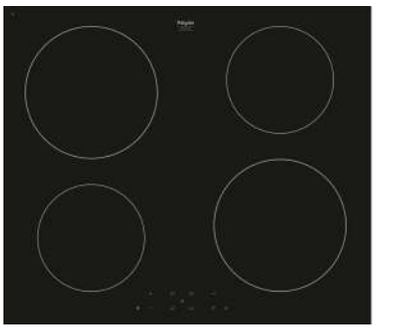

Inductiekookplaat, 59 cm breed

IK0064 **€ 599,-**

Specificaties

- 2 x kookzone ø 21,0 cm – 80-2500 W
- 2 x kookzone ø 16,0 cm – 60-1800 W
- 10 standen per kookzone
- Aansluitwaarde: 7400 W

Gebruikersgemak

- Tiptoetsbediening
- Afgeronde rand rondom glasplaat
- 4 timers met uitschakelfunctie (tot 99 min.)
- Restwarmte indicatie
- Kookduurbegrenzing
- Kinderslot
- Boostfunctie per kookzone; tijdelijk extra krachtig vermogen
- Pauzefunctie; kookplaat tijdelijk uit te schakelen met behoud van geheugen

Schoonmaakgemak

- Keramisch glas; extra stoot- en krasvast

Kookzones

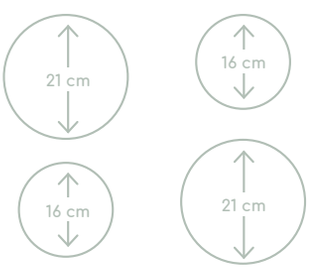

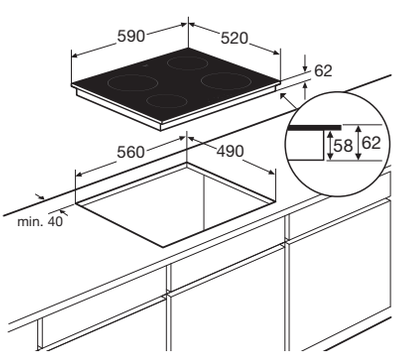

www.pelgrim.be/IDK332ONY

www.pelgrim.be/IK0064

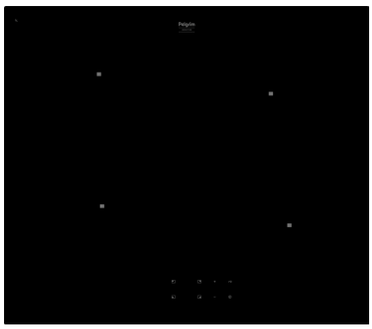

Inductiekookplaat, 60 cm breed

IK1164 **€ 629,-**

Specificaties

- 2 x kookzone ø 21,0 cm - 80 - 2000 W
- 2 x kookzone ø 14,5 cm - 80 - 1600 W
- 10 standen per kookzone
- Aansluitwaarde: 3500 W / 7200 W

Gebruikersgemak

- Tiptoetsbediening
- Afgeronde rand rondom glasplaat
- 4 timers met uitschakelfunctie (tot 99 min.)
- Restwarmte indicatie
- Kookduurbegrenzing
- Kinderslot
- Boostfunctie per kookzone; tijdelijk extra krachtig vermogen

Schoonmaakgemak

- Keramisch glas; extra stoot- en krasvast

Installatiegemak

- Standaard geleverd in 2-fasen, maar kan ook worden aangesloten op 1-fase door slim powermanagement systeem. In dit geval kunnen alle kookzones tegelijkertijd maximaal op stand 7 worden gebruikt.

Kookzones

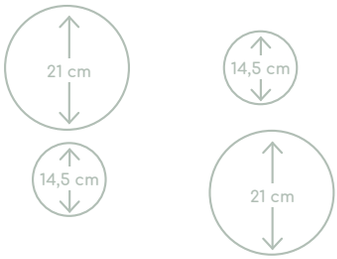

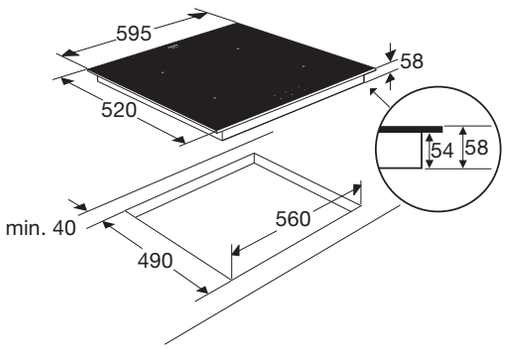

www.pelgrim.be/IK1164F

Inductiekookplaat, 60 cm breed

IK2064F **€ 699,-**

Specificaties

- 2 x kookzone ø 16,0 cm - 50 - 1400 W
- 1 x kookzone ø 16,0 cm - 50 - 2000 W
- 1 x kookzone ø 20,0 cm - 50 - 2300 W
- 10 standen per kookzone
- Aansluitwaarde: 3680 W / 7100 W

Gebruikersgemak

- Tiptoetsbediening
- Facetafwerking rondom glasplaat
- 4 timers met uitschakelfunctie (tot 99 min.)
- Restwarmte indicatie
- Kookduurbegrenzing
- Kinderslot
- Boostfunctie per kookzone; tijdelijk extra krachtig vermogen

Schoonmaakgemak

- Keramisch glas; extra stoot- en krasvast

Installatiegemak

- Standaard geleverd in 2-fasen, maar kan ook worden aangesloten op 1-fase door slim powermanagement systeem. In dit geval kunnen alle kookzones tegelijkertijd maximaal op stand 7 worden gebruikt.

Kookzones

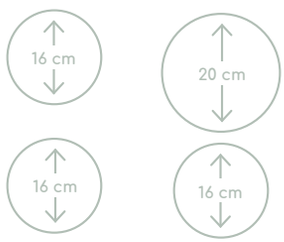

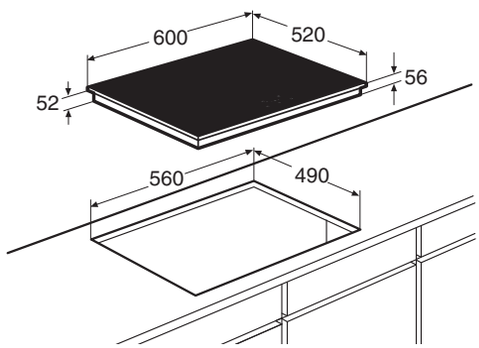

www.pelgrim.be/IK2064F

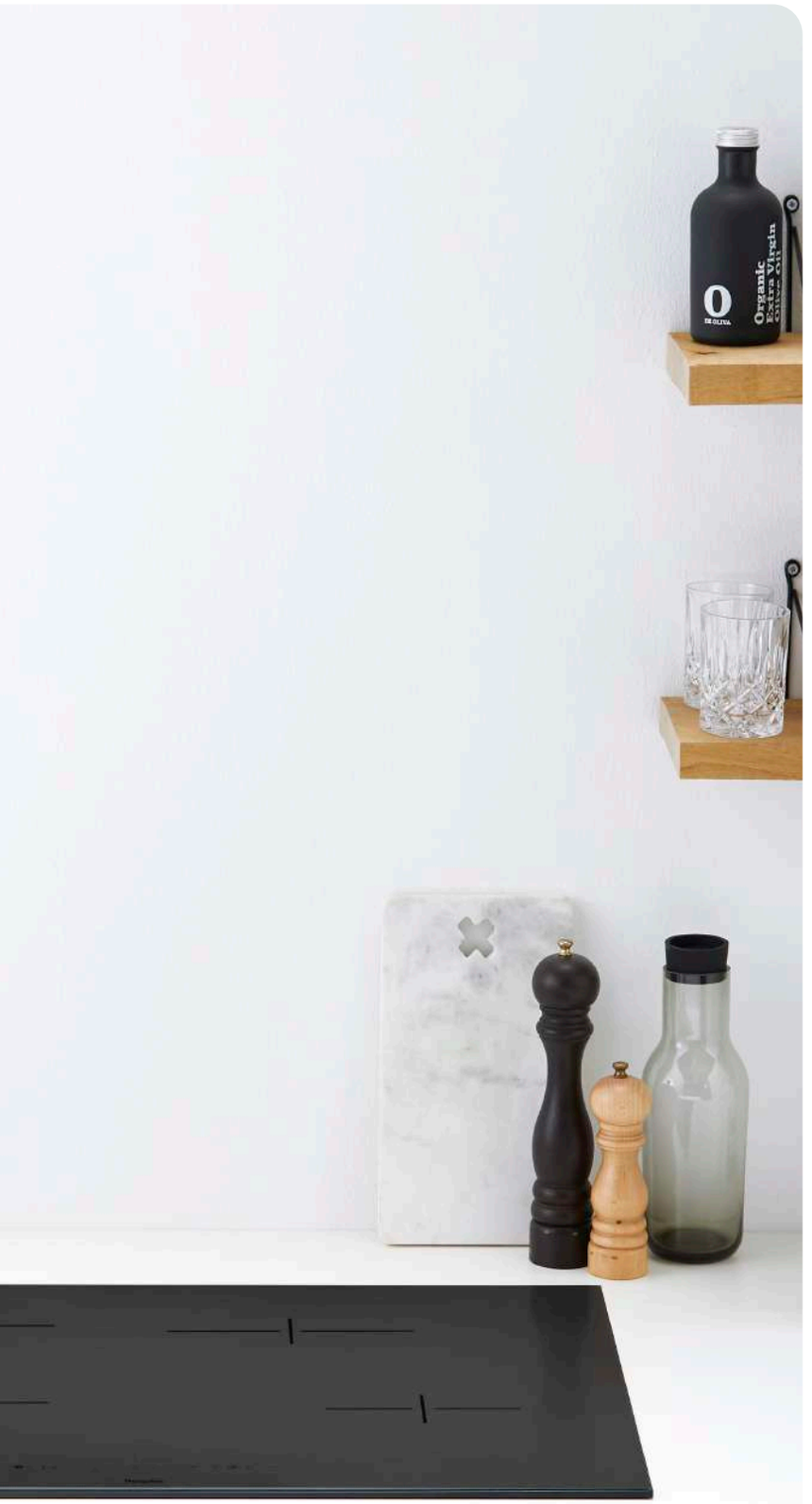

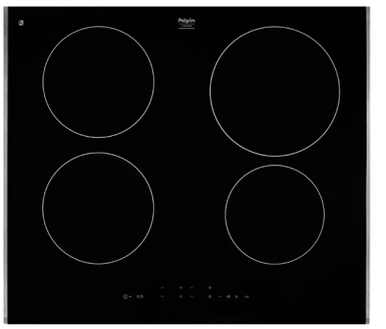

Inductiekookplaat met stekker, 60 cm breed

IK4064SR **€ 689,-**

Specificaties

- 2 x kookzone ø 18,0 cm - 50 - 2100 W
- 1 x kookzone ø 16,0 cm - 50 - 1850 W
- 1 x kookzone ø 21,0 cm - 50 - 3000 W
- 10 standen per kookzone
- Aansluitwaarde: 3680 W (inclusief stekker)

Gebruikersgemak

- Tiptoetsbediening per kookzone
- Inox sierlijst aan de zijkanten en facetafwerking voor glasplaat
- 4 timers met uitschakelfunctie (tot 99 min.)
- Restwarmte indicatie
- Kookduurbegrenzing
- Kinderslot
- Boostfunctie per kookzone; tijdelijk extra krachtig vermogen
- Pauzefunctie; kookplaat tijdelijk uit te schakelen met behoud van geheugen
- Extra functies: warmhouden, smelten en aankoken

Schoonmaakgemak

- Keramisch glas; extra stoot- en krasvast

Installatiegemak

- Standaard geleverd in 1-fase (inclusief stekker) door slim powermanagement systeem. Alle kookzones kunnen tegelijkertijd op stand 8 worden gebruikt. .

Kookzones

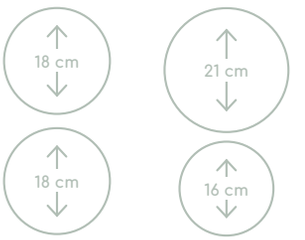

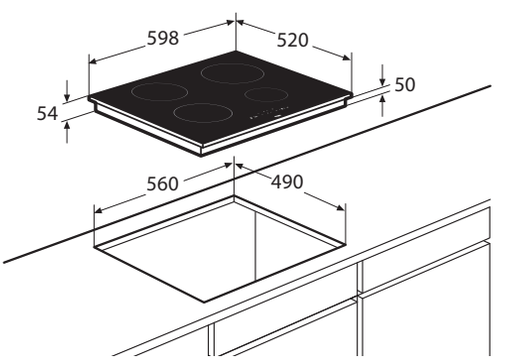

www.pelgrim.be/IK4064SR

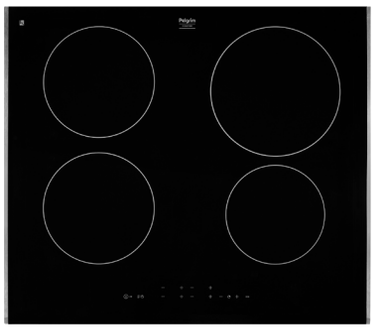

Inductiekookplaat, 60 cm breed

IK4064R € 739,-

IK4064M € 739,-

Specificaties

- 2 x kookzone ø 18,0 cm - 50 - 2100 W
- 1 x kookzone ø 16,0 cm - 50 - 1850 W
- 1 x kookzone ø 21,0 cm - 50 - 3000 W
- 10 standen per kookzone
- Aansluitwaarde: 3680 W / 7200 W

Gebruikersgemak

- Tiptoetsbediening per kookzone
- IK4064R: Inox sierlijst aan de zijkanten en facetafwerking voor glasplaat
- IK4064M: Matzwarte sierlijst rondom glasplaat
- 4 timers met uitschakelfunctie (tot 99 min.)
- Restwarmte indicatie
- Kookduurbegrenzing
- Kinderslot
- Boostfunctie per kookzone; tijdelijk extra krachtig vermogen
- Pauzefunctie; kookplaat tijdelijk uit te schakelen met behoud van geheugen
- Extra functies: warmhouden, smelten en aankoken

Schoonmaakgemak

- Keramisch glas; extra stoot- en krasvast

Installatiegemak

- Standaard geleverd in 2-fasen, maar kan ook worden aangesloten op 1-fase door slim powermanagement systeem. In dit geval kunnen alle kookzones tegelijkertijd maximaal op stand 8 worden gebruikt.

Kookzones

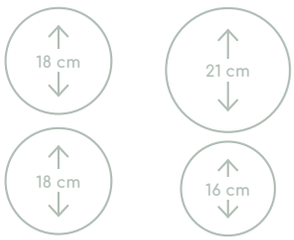

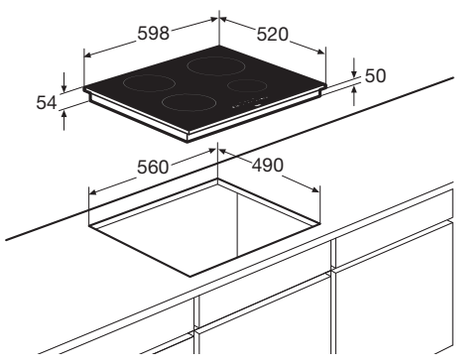

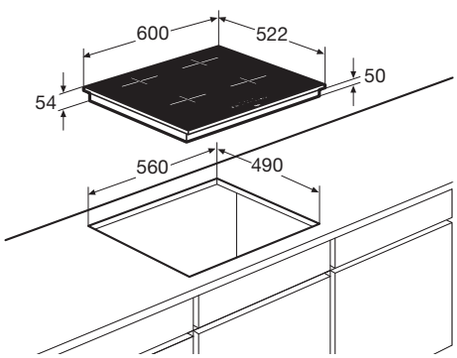

www.pelgrim.be/IK4064R

www.pelgrim.be/IK4064M

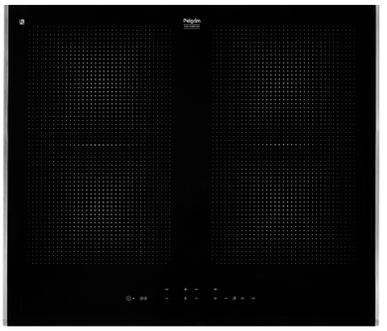

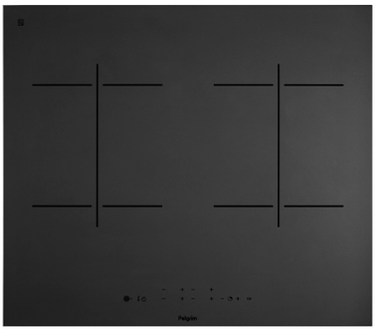

Inductiekookplaat met flexzones, 60 cm breed

IK4062R € 799,-

IK4062M € 799,-

Specificaties

- 4 x flexzone (voor met achter gekoppeld 38,5 x 22,5 cm) - 50 - 3700W
- 10 standen per kookzone
- Aansluitwaarde: 3680 W / 7400 W

Gebruikersgemak

- Tiptoetsbediening per kookzone
- IK4062R: Inox sierlijst aan de zijkanten en facetafwerking voor glasplaat
- IK4062M: Matzwarte sierlijst rondom glasplaat
- 4 timers met uitschakelfunctie (tot 99 min.)
- Restwarmte indicatie
- Kookduurbegrenzing
- Kinderslot
- 4 flexzones; rechthoekige zones die aan elkaar te koppelen zijn tot een groot kookoppervlak voor flexibel koken
- Boostfunctie per kookzone; tijdelijk extra krachtig vermogen
- Pauzefunctie; kookplaat tijdelijk uit te schakelen met behoud van geheugen
- Extra functies: warmhouden, smelten en aankoken

Schoonmaakgemak

- Keramisch glas; extra stoot- en krasvast

Installatiegemak

- Standaard geleverd in 2-fasen, maar kan ook worden aangesloten op 1-fase door slim powermanagement systeem. In dit geval kunnen alle kookzones tegelijkertijd maximaal op stand 8 worden gebruikt.

Kookzones

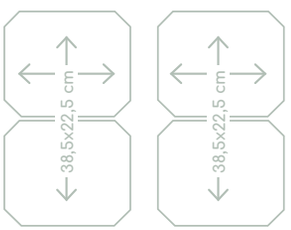

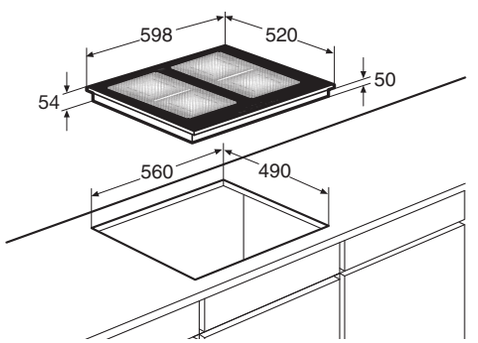

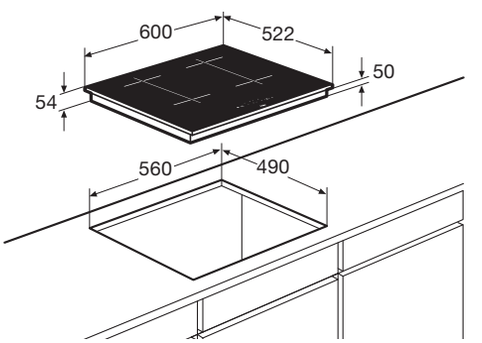

www.pelgrim.be/IK4062R

www.pelgrim.be/IK4062M

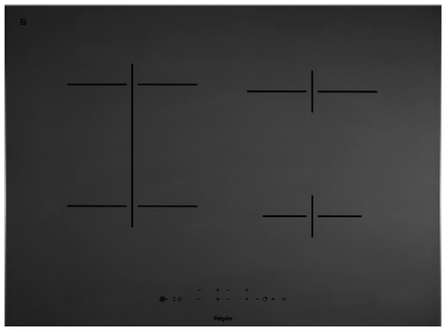

Inductiekookplaat met flexzones, 70 cm breed

IK4073M **€ 799,-**

Specificaties

- 2 x flexzone (voor met achter gekoppeld 38,5 x 22,5 cm) - 50 - 3700 W
- 1 x kookzone ø 16,0 cm - 50 - 1850 W
- 1 x kookzone ø 21,0 cm - 50 - 3000 W
- 10 standen per kookzone
- Aansluitwaarde: 3680 W / 7400 W

Gebruikersgemak

- Tiptoetsbediening per kookzone
- Matzwarte sierlijst rondom glasplaat
- 4 timers met uitschakelfunctie (tot 99 min.)
- Restwarmte indicatie
- Kookduurbegrenzing
- Kinderslot
- 2 flexzones; rechthoekige zones die aan elkaar te koppelen zijn tot een groot kookoppervlak voor flexibel koken
- Boostfunctie per kookzone; tijdelijk extra krachtig vermogen
- Pauzefunctie; kookplaat tijdelijk uit te schakelen met behoud van geheugen
- Extra functies: warmhouden, smelten en aankoken

Schoonmaakgemak

- Keramisch glas; extra stoot- en krasvast

Installatiegemak

- Kookplaat past in een standaard nismaat van 560x490
- Standaard geleverd in 2-fasen, maar kan ook worden aangesloten op 1-fase door slim powermanagement systeem. In dit geval kunnen alle kookzones tegelijkertijd maximaal op stand 8 worden gebruikt.

Kookzones

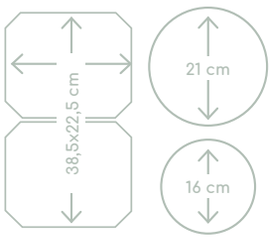

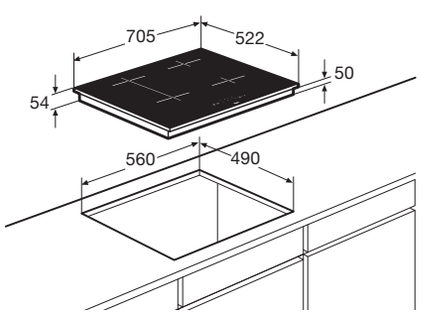

www.pelgrim.be/IK4073M

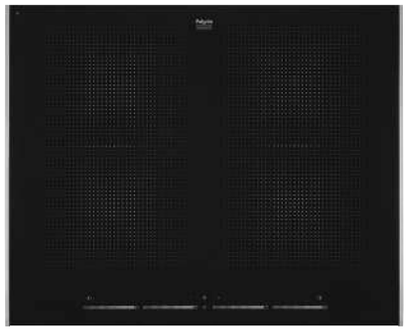

Groene keuze

Inductiekookplaat met flexzones en slidebediening, 64 cm breed

IDK862ONY **€ 999,-**

Specificaties

- 4 x flexzone (voor met achter gekoppeld 38,5 x 22,5 cm) - 40-3700 W
- 10 standen per kookzone
- Energiezuinig door A+ inductiezones
- Aansluitwaarde: 7400 W

Gebruikersgemak

- Slidebediening per kookzone
- Inox sierlijst aan de zijkanten en facetafwerking voor glasplaat
- 4 timers met uitschakelfunctie (tot 99 min.)
- Restwarmte indicatie
- Kookduurbegrenzing
- Kinderslot
- 4 flexzones; rechthoekige zones die aan elkaar te koppelen zijn tot een groot kookoppervlak voor flexibel koken
- Boostfunctie per kookzone; tijdelijk extra krachtig vermogen
- Extra functies: warmhouden en aankoken
- Zeer efficiënte A+ inductiezones; 2 liter water kookt 3 minuten sneller dan bij reguliere inductiezones

Schoonmaakgemak

- Keramisch glas; extra stoot- en krasvast

Kookzones

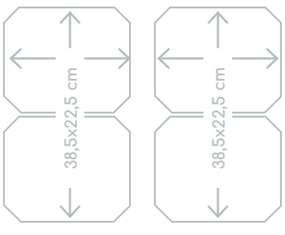

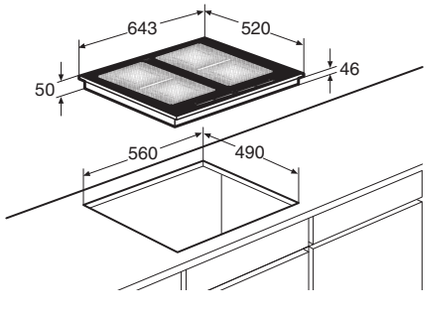

www.pelgrim.be/IDK862ONY

Inductiekookplaat, 60 cm breed

IDK754ONY **€ 1.149,-**

Specificaties

- 2 x kookzone ø 20,0 cm - 50-2300 W
- 2 x kookzone ø 16,0 cm - 50-1400 W
- 9 standen per kookzone
- Aansluitwaarde: 7400 W

Gebruikersgemak

- Bediening per kookzone d.m.v. draaiknoppen
- Inox sierlijst aan zijkanten ter bescherming van de glasplaat
- Restwarmte indicatie
- Kookduurbegrenzing
- Kinderslot
- Aankookfunctie

Schoonmaakgemak

- Keramisch glas; extra stoot- en krasvast

Kookzones

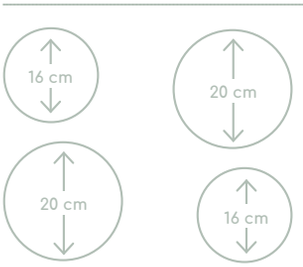

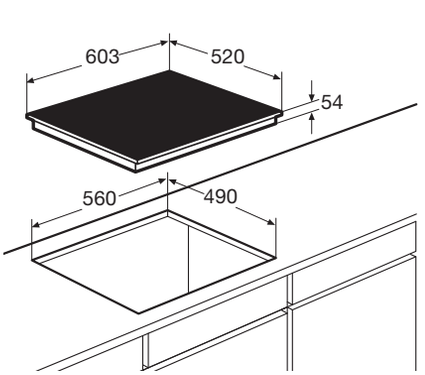

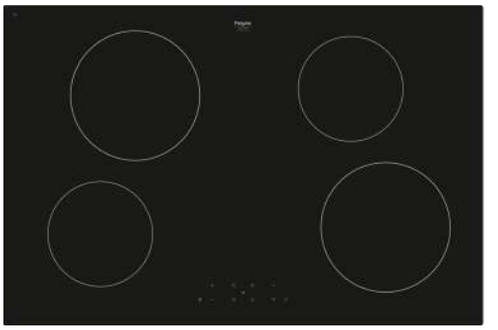

Inductiekookplaat, 78 cm breed

IK0084 **€ 799,-**

Specificaties

- 2 x kookzone ø 21,0 cm – 80-2500 W
- 2 x kookzone ø 16,0 cm – 60-1800 W
- 10 standen per kookzone
- Aansluitwaarde: 7400 W

Gebruikersgemak

- Tiptoetsbediening
- Afgeronde rand rondom glasplaat
- 4 timers met uitschakelfunctie (tot 99 min.)
- Restwarmte indicatie
- Kookduurbegrenzing
- Kinderslot
- Boostfunctie per kookzone; tijdelijk extra krachtig vermogen
- Pauzefunctie; kookplaat tijdelijk uit te schakelen met behoud van geheugen

Schoonmaakgemak

- Keramisch glas; extra stoot- en krasvast

Kookzones

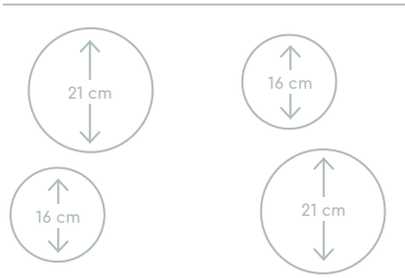

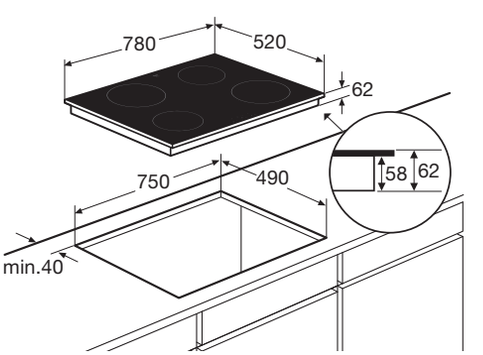

www.pelgrim.be/IDK754ONY

www.pelgrim.be/IK0084

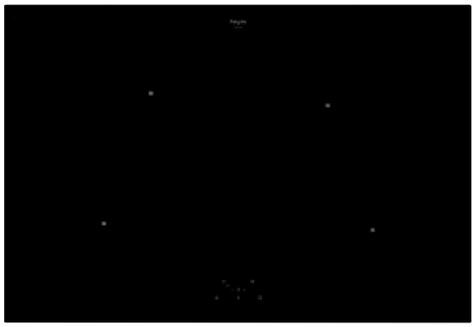

Inductiekookplaat, 77 cm breed

IK2084F **€ 799,-**

Specificaties

- 2 x kookzone ø 16,0 cm - 50 - 1400 W
- 1 x kookzone ø 16,0 cm - 50 - 2000 W
- 1 x kookzone ø 20,0 cm - 50 - 2300 W
- 10 standen per kookzone
- Aansluitwaarde: 3680 W / 7100 W

Gebruikersgemak

- Tiptoetsbediening
- Facet afwerking van de glasplaat rondom
- 4 timers met uitschakelfunctie (tot 99 min.)
- Restwarmte indicatie
- Kookduurbegrenzing
- Kinderslot
- Boostfunctie per kookzone; tijdelijk extra krachtig vermogen

Schoonmaakgemak

- Keramisch glas; extra stoot- en krasvast

Installatiegemak

- Standaard geleverd in 2-fasen, maar kan ook worden aangesloten op 1-fase door slim powermanagement systeem. In dit geval kunnen alle kookzones tegelijkertijd maximaal op stand 7 worden gebruikt.

Kookzones

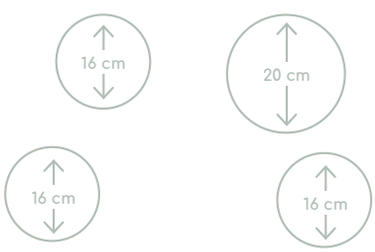

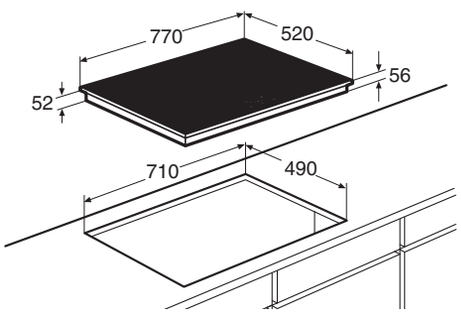

www.pelgrim.be/IK2084F

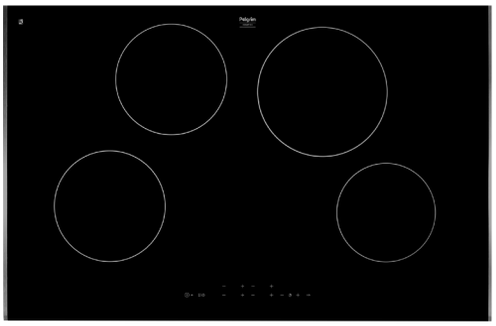

Inductiekookplaat, 80 cm breed

IK4084R **€ 849,-**

Specificaties

- 2 x kookzone ø 18,0 cm - 50 - 2100 W
- 1 x kookzone ø 16,0 cm - 50 - 1850 W
- 1 x kookzone ø 21,0 cm - 50 - 3000 W
- 10 standen per kookzone
- Aansluitwaarde: 3680 W / 7200 W

Gebruikersgemak

- Tiptoetsbediening per kookzone
- Inox sierlijst aan de zijkanten en facetafwerking voor glasplaat
- 4 timers met uitschakelfunctie (tot 99 min.)
- Restwarmte indicatie
- Kookduurbegrenzing
- Kinderslot
- Boostfunctie per kookzone; tijdelijk extra krachtig vermogen
- Pauzefunctie; kookplaat tijdelijk uit te schakelen met behoud van geheugen
- Extra functies: warmhouden, smelten en aankoken

Schoonmaakgemak

- Keramisch glas; extra stoot- en krasvast

Installatiegemak

- Standaard geleverd in 2-fasen, maar kan ook worden aangesloten op 1-fase door slim powermanagement systeem. In dit geval kunnen alle kookzones tegelijkertijd maximaal op stand 8 worden gebruikt.

Kookzones

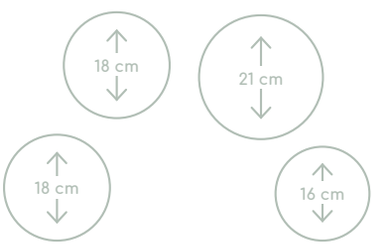

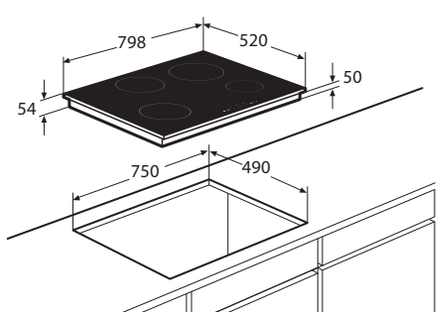

www.pelgrim.be/IK4084R

Inductiekookplaat, 80 cm breed

IK4084M **€ 849,-**

Specificaties

- 2 x kookzone ø 18,0 cm - 50 - 2100 W
- 1 x kookzone ø 16,0 cm - 50 - 1850 W
- 1 x kookzone ø 21,0 cm - 50 - 3000 W
- 10 standen per kookzone
- Aansluitwaarde: 3680 W / 7200 W

Gebruikersgemak

- Tiptoetsbediening per kookzone
- Matzwarte sierlijst rondom glasplaat
- 4 timers met uitschakelfunctie (tot 99 min.)
- Restwarmte indicatie
- Kookduurbegrenzing
- Kinderslot
- Boostfunctie per kookzone; tijdelijk extra krachtig vermogen
- Pauzefunctie; kookplaat tijdelijk uit te schakelen met behoud van geheugen
- Extra functies: warmhouden, smelten en aankoken

Schoonmaakgemak

- Keramisch glas; extra stoot- en krasvast

Installatiegemak

- Standaard geleverd in 2-fasen, maar kan ook worden aangesloten op 1-fase door slim powermanagement systeem. In dit geval kunnen alle kookzones tegelijkertijd maximaal op stand 8 worden gebruikt.

Kookzones

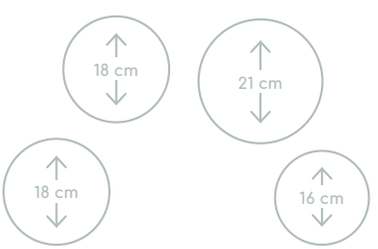

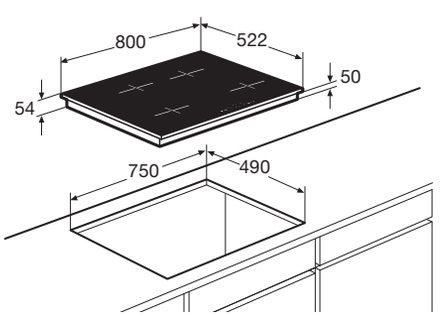

Inductiekookplaat met flexzones, 80 cm breed

IK4083M **€ 969,-**

Specificaties

- 2 x flexzone (voor met achter gekoppeld 38,5 x 22,5 cm) - 50 - 3700 W
- 1 x kookzone ø 16,0 cm - 50 - 1850 W
- 1 x kookzone ø 21,0 cm - 50 - 3000 W
- 10 standen per kookzone
- Aansluitwaarde: 3680 W / 7400 W

Gebruikersgemak

- Tiptoetsbediening per kookzone
- Matzwarte sierlijst rondom glasplaat
- 4 timers met uitschakelfunctie (tot 99 min.)
- Restwarmte indicatie
- Kookduurbegrenzing
- Kinderslot
- 2 flexzones; rechthoekige zones die aan elkaar te koppelen zijn tot een groot kookoppervlak voor flexibel koken
- Boostfunctie per kookzone; tijdelijk extra krachtig vermogen
- Pauzefunctie; kookplaat tijdelijk uit te schakelen met behoud van geheugen
- Extra functies: warmhouden, smelten en aankoken

Schoonmaakgemak

- Keramisch glas; extra stoot- en krasvast

Installatiegemak

- Standaard geleverd in 2-fasen, maar kan ook worden aangesloten op 1-fase door slim powermanagement systeem. In dit geval kunnen alle kookzones tegelijkertijd maximaal op stand 8 worden gebruikt.

Kookzones

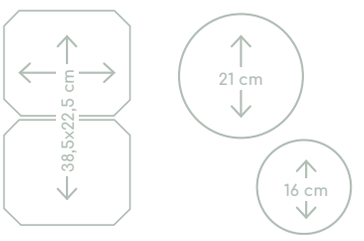

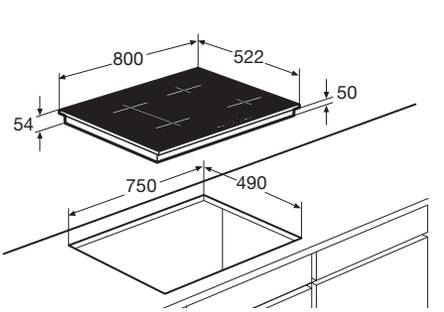

www.pelgrim.be/IK4084M

www.pelgrim.be/IK4083M

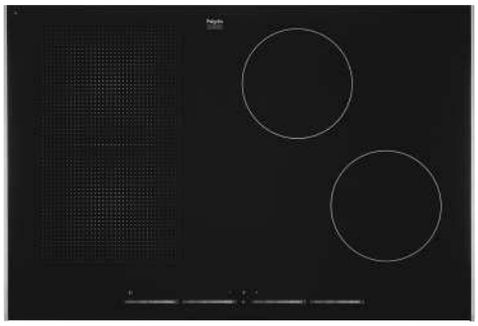

Groene keuze

Inductiekookplaat met flexzones en slidebediening, 77 cm breed

IDK883ONY **€ 1.129,-**

Specificaties

- 2 x kookzone ø 18,0 cm - 40-3000 W
- 2 x flexzone (voor met achter gekoppeld 38,5 x 22,5 cm) - 40-3700 W
- 10 standen per kookzone
- Energiezuinig door A+ inductiezones
- Aansluitwaarde: 7400 W

Gebruikersgemak

- Slidebediening per kookzone
- Inox sierlijst aan de zijkanten en facetafwerking voor glasplaat
- 4 timers met uitschakelfunctie (tot 99 min.)
- Restwarmte indicatie
- Kookduurbegrenzing
- Kinderslot
- 2 flexzones; rechthoekige zones die aan elkaar te koppelen zijn tot een groot kookoppervlak voor flexibel koken
- Boostfunctie per kookzone; tijdelijk extra krachtig vermogen
- Extra functies: warmhouden en aankoken
- Zeer efficiënte A+ inductiezones; 2 liter water kookt 3 minuten sneller dan bij reguliere inductiezones

Schoonmaakgemak

- Keramisch glas; extra stoot- en krasvast

Kookzones

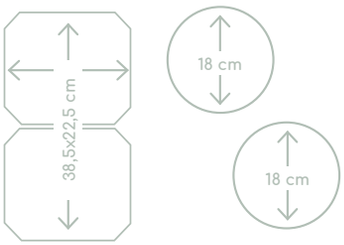

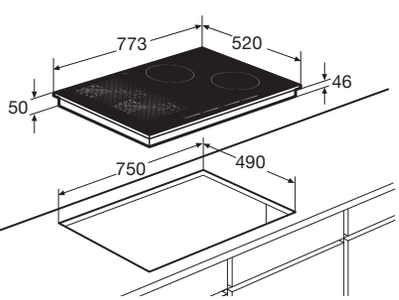

www.pelgrim.be/IDK883ONY

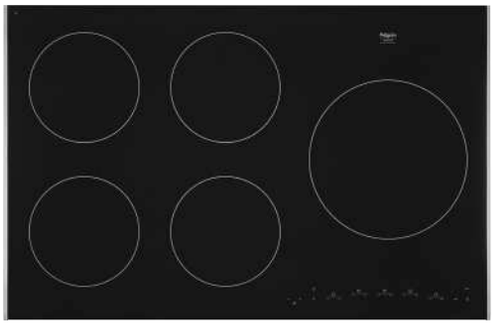

Groene keuze

Inductiekookplaat, 80 cm breed

IDK785ONY **€ 1.129,-**

Specificaties

- 4 x kookzone ø 18,0 cm - 40-3000 W
- 1 x XL kookzone ø 26,0 cm - 50-3700 W
- 10 standen per kookzone
- Energiezuinig door A+ inductiezones
- Aansluitwaarde: 7400 W

Gebruikersgemak

- Tiptoetsbediening per kookzone
- Inox sierlijst rondom ter bescherming van de glasplaat
- 5 timers met uitschakelfunctie (tot 99 min.)
- Restwarmte indicatie
- Kookduurbegrenzing
- Kinderslot
- XL kookzone; ideaal voor grote pannen
- Boostfunctie per kookzone; tijdelijk extra krachtig vermogen
- Pauze functie; kookplaat tijdelijk uitschakelen met behoud van geheugen
- Extra functies: warmhouden, smelten en aankoken
- Zeer efficiënte A+ inductiezones; 2 liter water kookt 3 minuten sneller dan bij reguliere inductiezones

Schoonmaakgemak

- Keramisch glas; extra stoot- en krasvast

Installatiegemak

- Standaard geleverd in 2-fasen door slim power-management systeem.

Kookzones

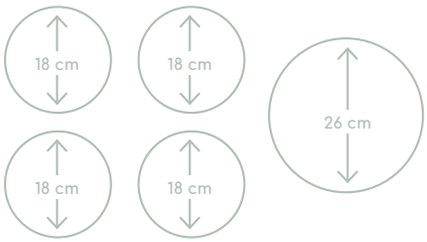

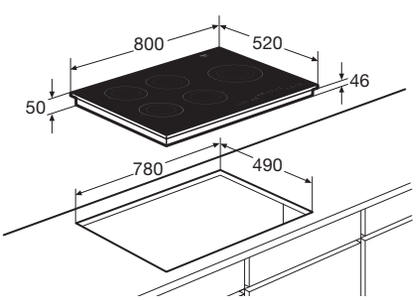

www.pelgrim.be/IDK785ONY

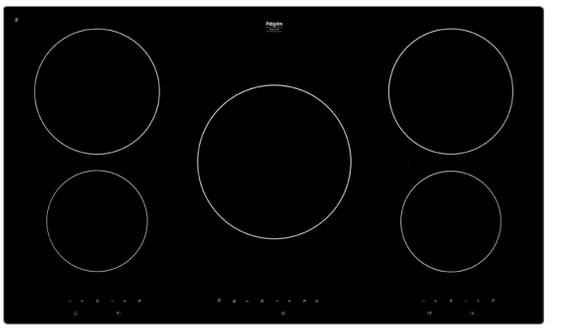

Inductiekookplaat, 89 cm breed

IK0095 **€ 1.149,-**

Specificaties

- 2 x kookzone ø 16,0 cm - 60 - 1800 W
- 1 x kookzone ø 25,0 cm - 100 - 3500 W
- 2 x kookzone ø 21,0 cm - 80 - 2500 W
- 10 standen per kookzone
- Aansluitwaarde 10 800 W

Gebruikersgemak

- Tiptoetsbediening per kookzone
- Afgeronde rand rondom glasplaat
- 5 timers met uitschakelfunctie (tot 99 min.)
- Restwarmte indicatie
- Kookduurbegrenzing
- Kinderslot
- Boostfunctie per kookzone; tijdelijk extra krachtig vermogen
- Pauzefunctie; kookplaat tijdelijk uit te schakelen met behoud van geheugen

Schoonmaakgemak

- Keramisch glas; extra stoot- en krasvast

Kookzones

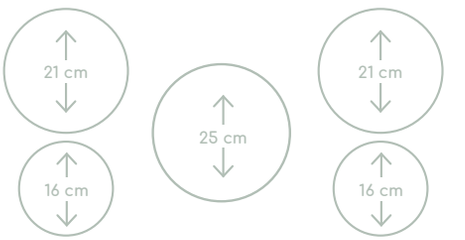

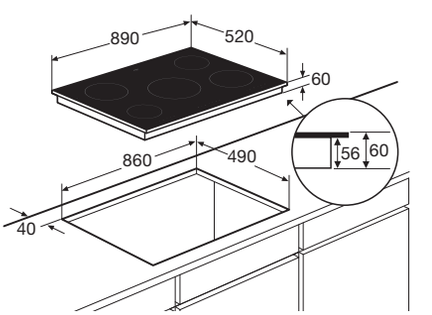

www.pelgrim.be/IK0095

Groene keuze

Inductiekookplaat, 90 cm breed

IDK795ONY **€ 1.379,-**

Specificaties

- 4 x kookzone ø 18,0 cm - 40-3000 W
- 1 x XL kookzone ø 26,0 cm - 50-3700 W
- 10 standen per kookzone
- Energiezuinig door A+ inductiezones
- Aansluitwaarde: 11 100 W

Gebruikersgemak

- Tiptoetsbediening per kookzone
- Inox sierlijst aan de zijkanten en facetafwerking voor glasplaat
- 5 timers met uitschakelfunctie (tot 99 min.)
- Restwarmte indicatie
- Kookduurbegrenzing
- Kinderslot
- XL kookzone; ideaal voor grote pannen
- Boostfunctie per kookzone; tijdelijk extra krachtig vermogen
- Pauze functie; kookplaat tijdelijk uitschakelen met behoud van geheugen
- Extra functies: warmhouden, smelten en aankoken
- Zeer efficiënte A+ inductiezones; 2 liter water kookt 3 minuten sneller dan bij reguliere inductiezones

Schoonmaakgemak

- Keramisch glas; extra stoot- en krasvast

Kookzones

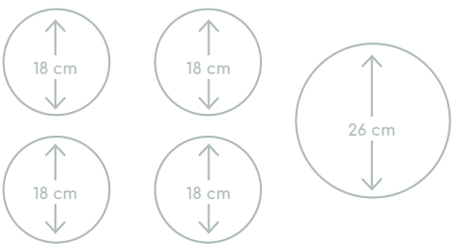

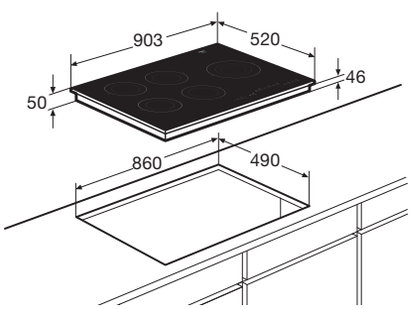

www.pelgrim.be/IDK795ONY

Groene keuze

Inductiekookplaat met flexzones en slidebediening, 90 cm breed

IDK893ONY **€ 1.599,-**

Specificaties

- 1 x XL kookzone ø 26,0 cm - 50-3700 W
- 4 x flexzone (voor met achter gekoppeld 38,5 x 22,5 cm) - 50-3700 W
- 10 standen per kookzone
- Energiezuinig door A+ inductiezones
- Aansluitwaarde: 11 100 W

Gebruikersgemak

- Slidebediening per kookzone
- Matzwarte sierlijst rondom glasplaat
- 5 timers met uitschakelfunctie (tot 99 min.)
- Restwarmte indicatie
- Kookduurbegrenzing
- Kinderslot
- XL kookzone; ideaal voor grote pannen
- 4 flexzones; rechthoekige zones die aan elkaar te koppelen zijn tot een groot kookoppervlak voor flexibel koken
- Boostfunctie per kookzone; tijdelijk extra krachtig vermogen
- Pauze functie; kookplaat tijdelijk uitschakelen met behoud van geheugen
- Extra functies: warmhouden, smelten en aankoken
- Zeer efficiënte A+ inductiezones; 2 liter water kookt 3 minuten sneller dan bij reguliere inductiezones

Schoonmaakgemak

- Keramisch glas; extra stoot- en krasvast

Kookzones

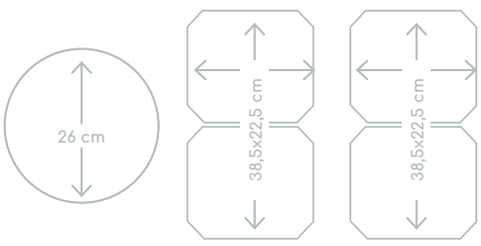

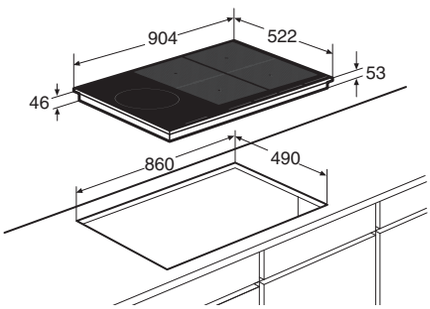

www.pelgrim.be/IDK893ONY

Hood-in-Hob

Thuis met de Hood-in-Hob

De keuken is de centrale plek in huis. Hier komt iedereen samen, wordt er lekker gekookt en gezellig gedineerd. Belangrijk dat de keuken voorzien is van de beste en mooiste apparatuur. De Hood-in-Hob voldoet aan al deze eisen; design en functioneel in gebruik.

Afzuiging geïntegreerd in de inductiekookplaat zorgt voor vrij zicht in de keuken en goede afvoer van de kookdampen. Mooi makkelijk van Pelgrim.

De voordelen van de Hood-in-Hob

(G)een eyecatcher in uw keuken

Geen afzuigkap boven de kookplaat die in een kookeiland het vrije zicht belemmert. Dampen die tijdens het koken omhoog komen en uw bril beslaan. Daarnaast zorgt het voor een strakke uitstraling van de keuken en worden meerdere keukenopstellingen mogelijk. Zoals koken voor het raam, een kookeiland, onder een schuin dak en er ontstaat meer ruimte voor bovenkasten.

Innovatieve technieken

De Hood-in-Hob onderscheidt zich door gebruik van innovatieve technieken waarbij gebruikers- en schoonmaakgemak voorop staat. Technieken waar goed over nagedacht is, zodat jij lekker kunt blijven koken. Daarnaast zorgen FlexZones ervoor dat u van twee zones één grote zone kunt maken: handig voor een grote pan of grillplaat.

Geen kookdamp in de ruimte

Geen vieze damp of geur meer in huis, want kookdampen krijgen bij de Hood-in-Hob nagenoeg geen de kans om op te stijgen. De vocht en vetdeeltjes worden snel opgevangen in een Inox-vetfiltercassette. De overige lucht wordt vervolgens naar buiten afgevoerd of schoon in de ruimte geblazen.

Gemaakt van duurzaam en slijtvast materiaal

De Hood-in-Hob is gemaakt van duurzame hoogwaardige materialen met een lange levensduur. Zo is het keramisch glas van de inductiekookplaat extra stoot- en krasvast. Zijn de vetfiltercassetjes gemaakt van roestvrij staal en zijn alle materialen goed schoon te maken.

8
Jaar
Garantie

Garantie

Bij Pelgrim geloven we in onze kwaliteit. We zijn zelfs zo zeker dat we **8 jaar garantie** geven bij aankoop van vier apparaten. De Hood-in-Hob telt hierbij mee voor twee apparaten. Vul uw keuken aan met nog twee andere Pelgrim apparaten en u bent verzekerd van gegarandeerd 8 jaar kookplezier.

Recirculatie startset t.b.v. IKR4082F/M

HR0003 **€ 250,-**

Specificaties

- Startset inclusief fijnstoffilter t.b.v. recirculatie
- Uitblaas d.m.v. plintrooster met magnetisch ophang systeem
- Fijnstoffiler gemakkelijk te vervangen zonder gereedschap
- Fijnstoffilter los te bestellen met typenummer HF3006

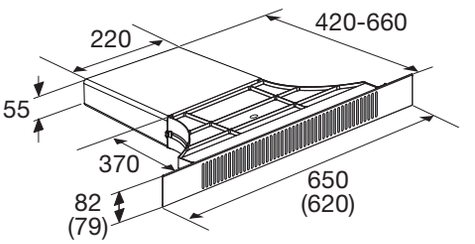

Zijaanzicht
werkblad 600 mm

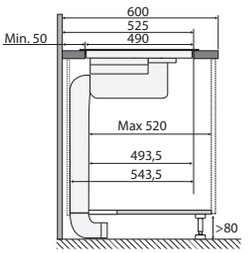

Zijaanzicht
verdiept werkblad

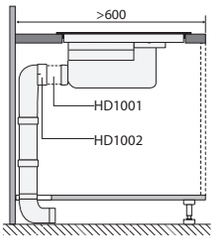

Zijaanzicht
t.b.v. lade berekening

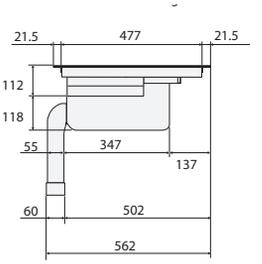

Bovenaanzicht

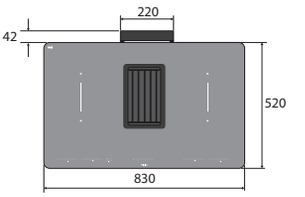

Vooraanzicht

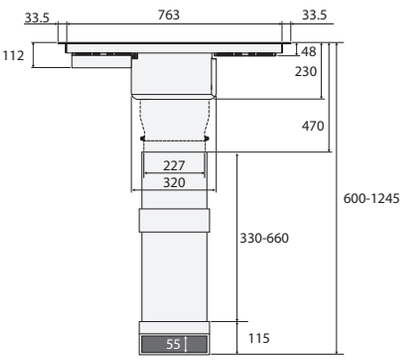

Zijaanzicht met
PlasmaMade filter en adapter

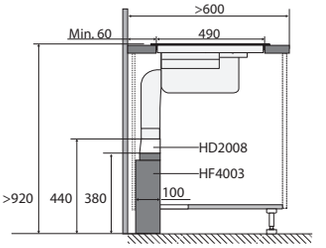

Zijaanzicht met liggend
PlasmaMade filter en adapter

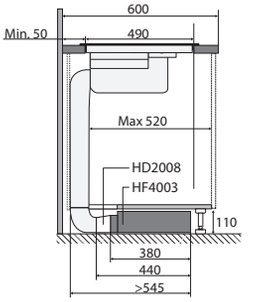

Totaal aanzicht

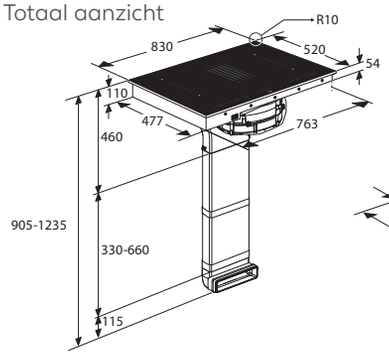

Opbouw

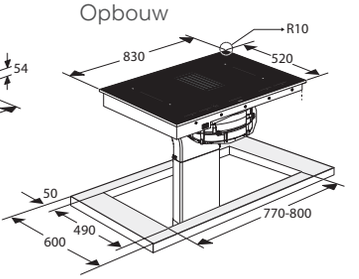

Vlak inbouw

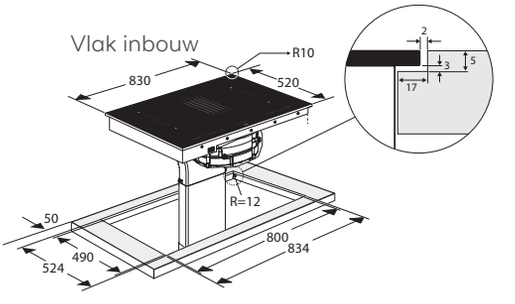

Groene keuze

Groene keuze

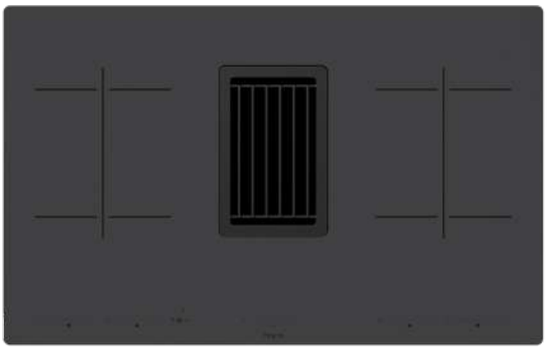

Inductiekookplaat met afzuiging, 83 cm breed

IKR4082F € 2.449,-

IKR4082M € 2.449,-

Specificaties afzuigunit

- Afzuigcapaciteit 241 - 700 m³/h (afvoer naar buiten)
- Geschikt voor afvoer naar buiten of recirculatie
- 9 afzuigsnelheden
- Geluidsniveau 51 dB(A) – 66 dB(A)
- 1 x meerlaags Inox vetfiltercassette, geïntegreerd in afzuigunit
- Energieklasse A++
- Aansluitwaarde totaal toestel: 7620 W (exclusief snoer/stekker)

Bediening afzuigunit

- FlowIn; vlak geïntegreerde gietijzeren luchtinlaat rooster
- Slidebediening op inductiekookplaat
- Intensiefstand; tijdelijk extra hoge afzuigcapaciteit
- Naloopstand; afzuiging stopt na 15 minuten
- Reinigingsindicatie vetfilter en fijnstoffilter op inductiekookplaat
- Reinigingsstand; de bediening reageert 1 minuut niet zodat de kookplaat schoongemaakt kan worden
- AutoAir: afzuiging past zich automatisch aan op inductie stand

Specificaties inductiekookplaat

- 4 x flexzone (voor met achter gekoppeld 38,5 x 22,5 cm) - 40 - 3700 W
- 10 standen per kookzone
- Boostfunctie; tijdelijk extra hoge inductiecapaciteit
- Energiezuinig door A+ inductiezones; 2 liter water kookt 3 minuten sneller dan bij reguliere inductiezones

Bediening inductiekookplaat

- Slidebediening per kookzone op inductiekookplaat
- 4 timers met uitschakelfunctie (tot 99 min.)
- FlexCooking; rechthoekige zones die aan elkaar te koppelen zijn tot een groot kookoppervlakte van 38,5 x 22,5 cm (voor met achter)
- Pauze functie; kookplaat tijdelijk uitschakelen met behoud van geheugen
- Boostfunctie per kookzone; tijdelijk extra krachtig vermogen
- Extra functies: warmhouden, smelten en aankoken

Schoonmaakgemak

- Keramisch glas; extra stoot- en krasvast
- EasyClean:
  - 1 x FlowIn luchtinlaat rooster, vlak geïntegreerd
  - 1 x meerlaags Inox vetfiltercassette inclusief opvangbak voor wateroverloop (150ml), uitneembaar en vaatwasser bestendig
  - 1 x overloopreservoir (350ml), bereikbaar via onderkant achter kookplaat

Veiligheid

- Inductiekookplaat met kinderslot en restwarmte indicatie
- Kookduurbegrenzing
- Veiligheidsuitschakeling bij extreem water overloop of oververhitting

Kookzones

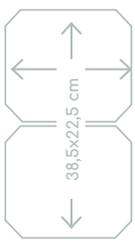

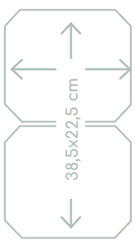

Zie pag. 157 voor alle recirculatie accessoires

Zie www.pelgrim.be voor een overzicht van overgangstukken & koppelstukken (Naber) t.b.v. installatie

Meer informatie
www.pelgrim.be/categorie/hood-in-hob

Recirculatie startset t.b.v. IKR2083RVS

PRS2 **€ 250,-**

Specificaties

- Startset inclusief koolstoffilters t.b.v. recirculatie
- Uitblaas d.m.v. plintrooster met magnetisch ophang systeem
- Koolstoffilters gemakkelijk te vervangen zonder gereedschap
- Koolstoffilters los (verpakt per 2) te bestellen met typenummer KFI2

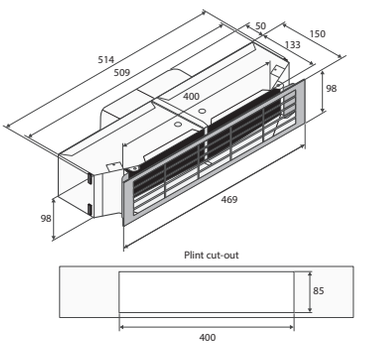

Zijaanzicht

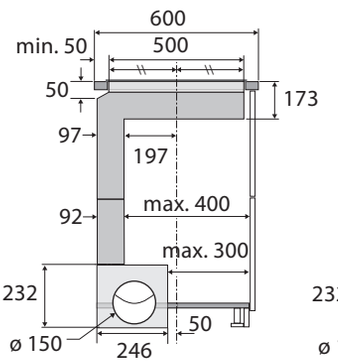

Zijaanzicht gedraaide motor

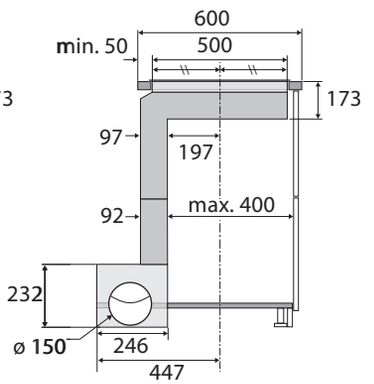

Zijaanzicht t.b.v. lade berekening

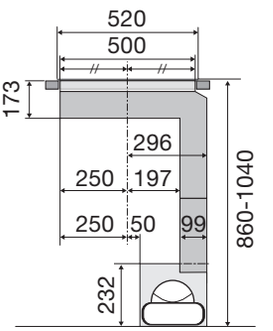

Bovenaanzicht

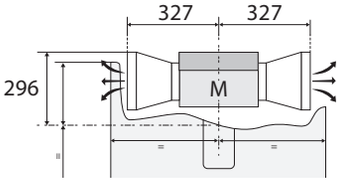

Bovenaanzicht gedraaide motor

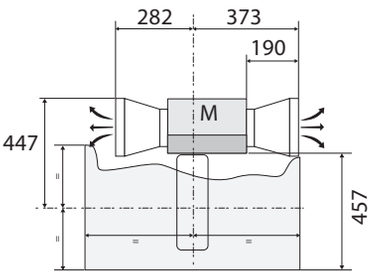

Vooraanzicht

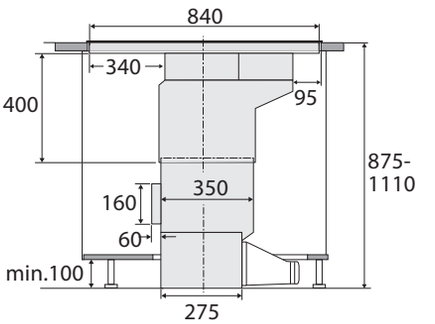

Totaal aanzicht

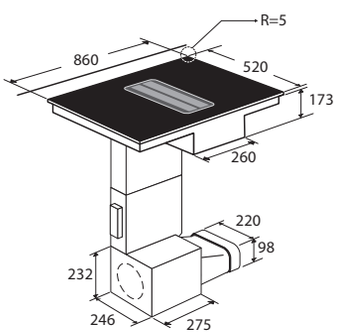

Opbouw

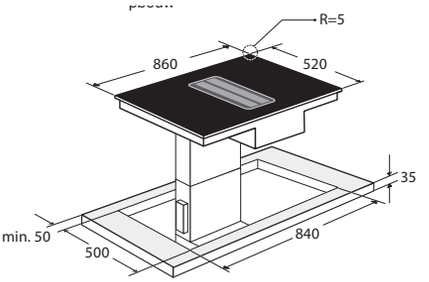

Vlak inbouw

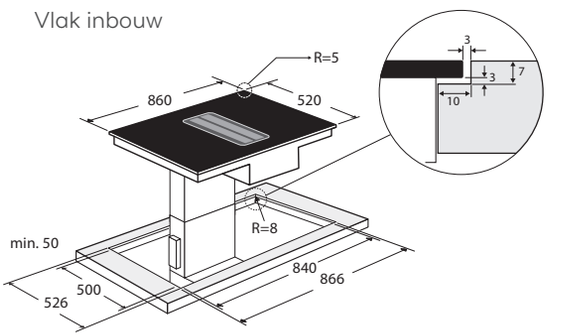

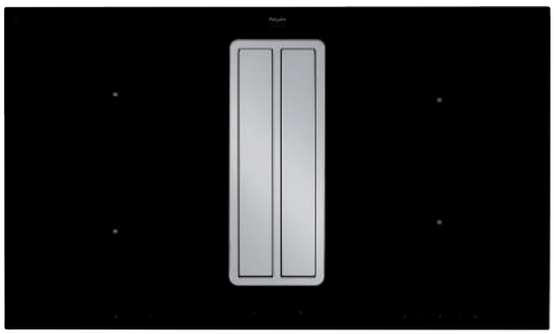

Inductiekookplaat met afzuiging, 86 cm breed

IKR2083RVS **€ 2.449,-**

Specificaties afzuigunit

- Afzuigcapaciteit 266 - 711 m³/h (afvoer naar buiten)
- Geschikt voor afvoer naar buiten of recirculatie
- 4 afzuigsnelheden
- Geluidsniveau 51 dB(A) - 68 dB(A) (stand 1 tot 3)
- 1 x meerlaags Inox vetfiltercassette, geïntegreerd in afzuigunit
- Energieklasse A
- Aansluitwaarde afzuigunit: 275 W (inclusief stekker geleverd)

Bediening afzuigunit

- Touch2Open; Inox luchtinlaat kleppen individueel te bediening door middel van lichte aanraking
- FlexAir; afzuiging naar wens geconcentreerd aan 1 zijde of aan beide zijdes
- Tiptoetsbediening op inductie kookplaat
- Intensiefstand; tijdelijk extra hoge afzuigcapaciteit
- Naloopstand; afzuiging stopt na in te stellen tijd (5, 10, 15 of 20 minuten)
- Reinigingsindicatie vetfilter en koolstoffilters op inductiekookplaat
- Reinigingsstand; de bediening reageert 1 minuut niet zodat de kookplaat schoongemaakt kan worden

Specificaties inductiekookplaat

- 2 x flexzone (voor met achter gekoppeld 38,5 x 22,5 cm) - 50 - 3000 W
- 1 x kookzone ø 16 cm – 50 - 1850 W
- 1 x kookzone ø 20 cm – 50 - 3000 W
- 10 standen per kookzone
- Boostfunctie; tijdelijk extra hoge inductiecapaciteit
- Aansluitwaarde inductie: 7400 W (exclusief snoer/stekker)

Bediening inductiekookplaat

- Tiptoetsbediening op inductie kookplaat
- 4 timers met uitschakelfunctie (tot 99 min.)
- FlexCooking; rechthoekige zones die aan elkaar te koppelen zijn tot een groot kookoppervlakte van 38,5 x 22,5 cm (voor met achter)
- Pauze functie; kookplaat tijdelijk uitschakelen met behoud van geheugen
- Boostfunctie per kookzone; tijdelijk extra krachtig vermogen

Schoonmaakgemak

- Keramisch glas; extra stoot- en krasvast
- EasyClean:
  - 2 x Inox Touch2Open luchtinlaat kleppen, glad afgewerkt
  - 1 x meerlaags Inox vetfiltercassette, uitneembaar en vaatwasser bestendig
  - 1 x Inox opvangschotel voor wateroverloop (200 ml), uitneembaar en vaatwasser bestendig
  - 1 x Inox overloopreservoir (850 ml) met extra opvangdrain, bereikbaar via speciale brede opening onder kookplaat

Veiligheid

- Inductiekookplaat met kinderslot en restwarmte indicatie
- Kookduurbegrenzing
- Veiligheidsuitschakeling bij extreem water overloop of oververhitting

Kookzones

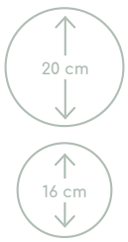

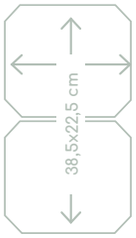

Zie pag. 157 voor alle recirculatie accessoires

Zie www.pelgrim.be voor een overzicht van overgangstukken & koppelstukken (Naber) t.b.v. installatie

Meer informatie
www.pelgrim.be/categorie/hood-in-hob

Keramische kookplaten

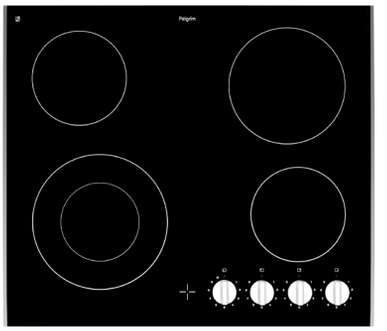

Keramische kookplaat, 60 cm breed

CK1064KR **€ 399,-**

Specificaties

- 1 x uitbreidbare kookzone ø 12,0 x 21,0 cm - 800-2200 W
- 1 x kookzone ø 18,0 cm - 1800 W
- 2 x kookzone ø 14,5 cm - 1200 W
- 9 standen per kookzone
- Aansluitwaarde: 6400 W

Gebruikersgemak

- Bediening per kookzone d.m.v. draaiknoppen
- Inox sierlijst aan de zijkanten en facetafwerking voor glasplaat
- Restwarmte indicatie
- Uitbreidbare kookzone; ideaal voor verschillende ronde pan formaten

Schoonmaakgemak

- Keramisch glas; extra stoot- en krasvast

Kookzones

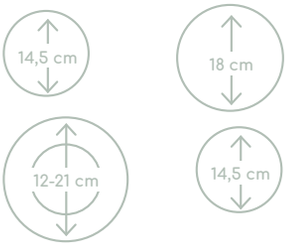

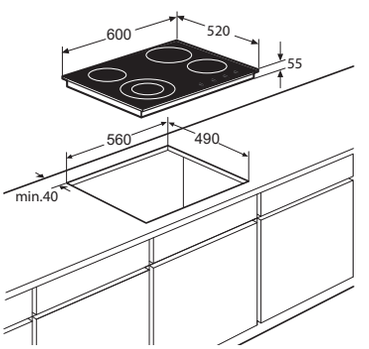

www.pelgrim.be/CK1064KR

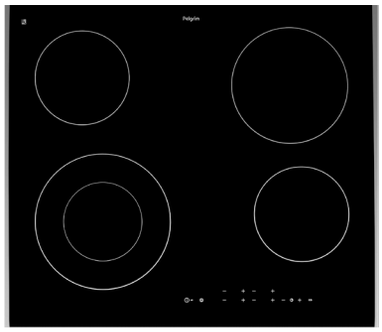

Keramische kookplaat, 60 cm breed

CK1064R **€ 419,-**

Specificaties

- 1 x uitbreidbare kookzone ø 12,0 x 21,0 cm - 800-2200 W
- 1 x kookzone ø 18,0 cm - 1800 W
- 2 x kookzone ø 14,5 cm - 1200 W
- 9 standen per kookzone
- Aansluitwaarde: 6400 W

Gebruikersgemak

- Tiptoetsbediening per kookzone
- Inox sierlijst aan de zijkanten en facetafwerking voor glasplaat
- 4 timers met uitschakelfunctie (tot 99 min.)
- Restwarmte indicatie
- Kookduurbegrenzing
- Uitbreidbare kookzone; ideaal voor verschillende ronde pan formaten
- Pauze functie; kookplaat tijdelijk uit te schakelen met behoud van geheugen
- Kinderslot
- Extra functie: aankoken

Schoonmaakgemak

- Keramisch glas; extra stoot- en krasvast

Kookzones

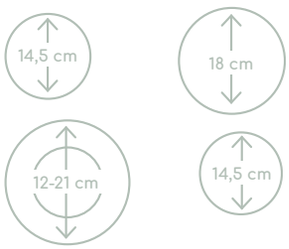

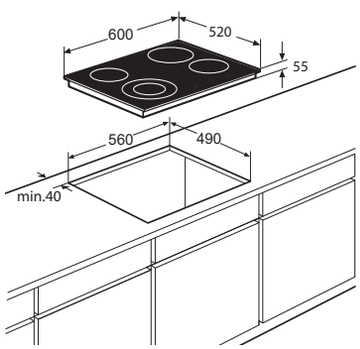

www.pelgrim.be/CK1064R

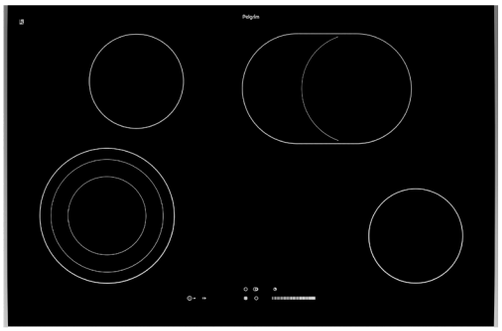

Keramische kookplaat, 80 cm breed

CK3084R **€ 619,-**

Specificaties

- 1 x uitbreidbare kookzone ø 12,0 x 17,5 x 21,0 cm - 800-2300 W
- 2 x kookzone ø 14,5 cm - 1200 W
- 1 x ovale kookzone ø 17,0 x 26,5 cm - 1500-2400 W
- 9 standen per kookzone
- Aansluitwaarde: 7100 W

Gebruikersgemak

- Slidebediening
- Inox sierlijst aan de zijkanten en facetafwerking voor glasplaat
- 4 timers met uitschakelfunctie (tot 99 min.)
- Restwarmte indicatie
- Kookduurbegrenzing
- Uitbreidbare kookzone; ideaal voor verschillende ronde pan formaten
- Ovale kookzone; ideaal voor ovale vis- en grillpannen
- Pauze functie; kookplaat tijdelijk uit te schakelen met behoud van geheugen
- Kinderslot
- Extra functies: warmhouden en aankoken

Schoonmaakgemak

- Keramisch glas; extra stoot- en krasvast

Kookzones

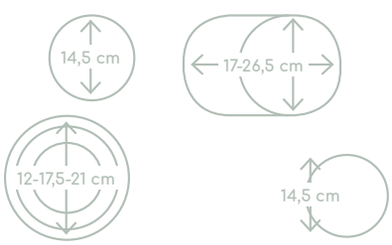

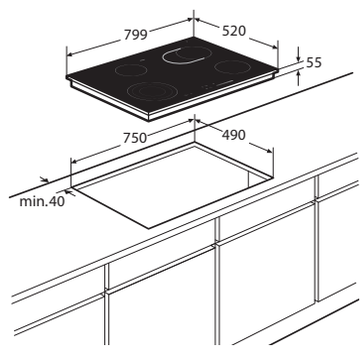

www.pelgrim.be/CK3084R

Fornuizen

Koken voor de hele familie

Een fornuis is een combinatie van een inductiekookplaat en een oven. Het is een echte eyecatcher in uw keuken en is zowel vrijstaand te plaatsen als strak in te bouwen tussen de keukenkastjes.
Pelgrim heeft fornuizen van 90 cm breed en door deze breedte heeft u alle ruimte om te koken; koken voor de hele familie is dus een fluitje van een cent. Een fornuis geeft uw keuken een prachtige professionele uitstraling.
Heeft u het fornuis tegen de wand staan? Maak dan het plaatje af met een Inox achterwand en bijpassende afzuigkap.

Pelgrim

Inductie fornuis met multifunctionele oven, 90 cm breed

IF960RVS € 3.199,- **IF960MAT** € 3.199,-

Specificaties inductiekookplaat

- 6 x flexzone (voor met achter gekoppeld 38,5 x 22,5 cm) - 3000W
- 10 standen per kookzone
- Boostfunctie per kookzone; tijdelijk extra krachtig vermogen
- Aansluitwaarde: 10 812 W

Specificaties oven

- Binnenruimte: 98 liter (bruto)
- 8 ovenfuncties waaronder turbo-hetelucht, grillfunctie en bovenwarmte met hetelucht
- Extra functies: ontdooien en turbo voorverwarmfunctie
- Turbo voorverwarmfunctie; in 6 minuten op baktemperatuur
- Temperatuur regelbaar van 50 - 250 °C
- Energieklasse A

Gebruikersgemak

- Knoppen bediening en tiptoetsbediening
- 6 flexzones; rechthoekige zones die aan elkaar te koppelen zijn tot een groot kookoppervlak voor flexibel koken
- 4 insteekniveaus; op meerdere niveaus bakken
- Opbergklep onder de oven
- Elektrische timer (tot 99 min.), uitgestelde start en kookwekker
- Koele ovendeur, veilig door 3 glaslagen

Schoonmaakgemak

- Gladde ovendeur en binnenruit uitneembaar
- Emaille binnenruimte; voorkomt vuilaanhechting
- Uitneembare zijrekjes
- Stoomschoonprogramma

Toebehoren

- 1 geëmailleerde bakplaat
- 2 grillroosters
- Stelpoten (+ 50 mm)

Accessoires

• SV220	Extra hoge verstelpoten Inox	€ 120,-
• SV221	Extra hoge verstelpoten Chroom	€ 120,-

Ovenfuncties

Hulpfuncties

Kookzones

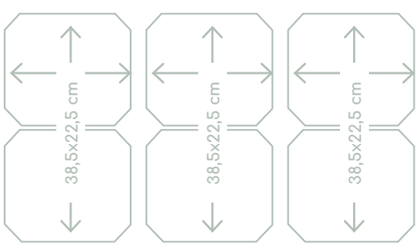

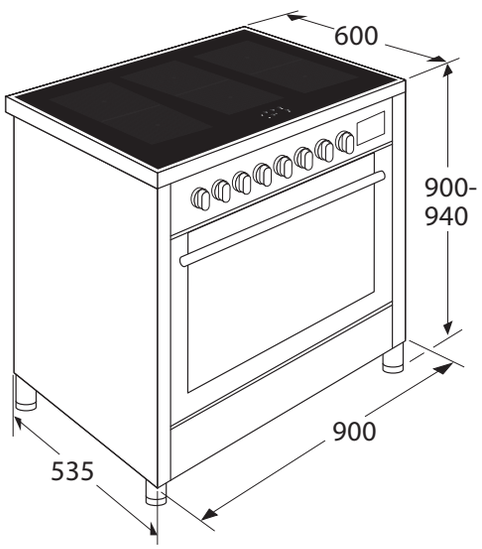

www.pelgrim.be/IF960RVS

www.pelgrim.be/IF960MAT

Afzuigkappen

Blikvanger of onzichtbaar

Er zijn veel soorten afzuigkappen die de waterdamp en geuren die vrijkomen tijdens en na het koken afvoeren. Het kiezen van de juiste afzuigkap is afhankelijk van uw smaak en keukenopstelling.

De breedte stemt u vaak af op de breedte van uw kookplaat. De indeling van de ruimte waarin de afzuigkap komt te hangen en uw kookgedrag zijn bovendien bepalend voor de afzuigcapaciteit; de afzuigkap moet er natuurlijk wel voor zorgen dat er geen etensgeurtjes blijven hangen. Kiest u een design afzuigkap die een blikvanger is in uw keuken of juist een inbouwunit die vrijwel onzichtbaar zijn werk doet; Pelgrim heeft ze allemaal.

Afzuigkappen

Refresh

Deze functie zorgt ervoor dat de afzuigkap gedurende 12 uur, elk uur, automatisch wordt ingeschakeld (op stand 1). Als u uitgebreid gekookt met sterk geurende ingrediënten, of een feest heeft gehad, dan zuivert de refresh-functie de lucht op perfecte wijze.

Naloopstand

De naloopstand is ideaal om de laatste kookdampen af te zuigen na het koken. Deze stand schakelt zichzelf na een bepaalde tijd automatisch uit , waarbij u het aantal minuten vaak ook nog kunt instellen.

Intensiefstand

Schakel deze stand in voor tijdelijk extra hoge afzuigcapaciteit. De afzuigkap schakelt vervolgens na bepaalde tijd automatisch weer uit. Handig als er bijvoorbeeld iets is aangebrand en de lucht snel ververst moet worden.

Filter reinigingsindicatie

Voor een optimaal afzuigresultaat is het belangrijk dat de koolstoffen vetfilters regelmatig gereinigd worden. Sommige afzuigkappen helpen u hieraan herinneren middels een filter reinigingsindicatie. U reinigt de vetfilters eenvoudig met een sopje en sommige kunt u zelfs in de vaatwasser plaatsen. Het koolstoffilter dient u geheel te vervangen.

Onderbouw, motorloze afzuigkap, 60 cm breed

MWA105KOR **€ 169,-**

Specificaties

- Geschikt voor centraal ventilatiesysteem
- 2 x aluminium vetfiltercassettes
- 2 x 4 W LED lampen
- Diameter afvoermaat 100 - 120 mm
- Aansluitwaarde: 16 W

Gebruikersgemak

- Bediening door mechanische schuifregelaar
- Speciale elektrische afsluitbare klep voor minder energieverlies en betere sluiting
- Directe bediening op kap mogelijk voor centraal ventilatiesysteem (3 ventilatiestanden)

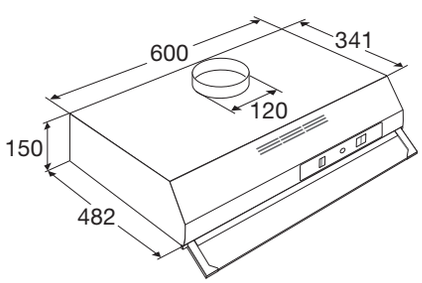

www.pelgrim.be/MWA105KOR

Onderbouw motorloze afzuigkap, 60 cm breed

MWA300RVS **€ 299,-**

Specificaties

- Geschikt voor centraal ventilatiesysteem
- 2 x aluminium vetfiltercassettes
- 2 x 3 W LED spots
- Diameter afvoermaat 125 mm
- Aansluitwaarde: 11 W

Gebruikersgemak

- Bediening door mechanische druktoetsen
- Speciale elektrische afsluitbare klep voor minder energieverlies en betere sluiting

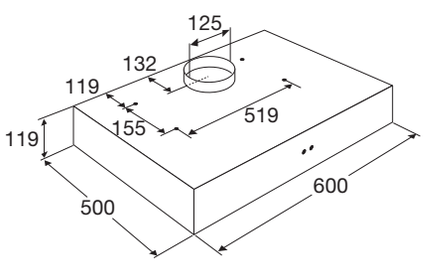

www.pelgrim.be/MWA300RVS

Motorloze vlakschermkap, 60 cm breed

MSL610ERVS **€ 199,-**

Specificaties

- Geschikt voor centraal ventilatiesysteem
- 1 x aluminium vetfiltercassette
- 2 x 3 W LED lampen
- Diameter afvoermaat 125 mm
- Aansluitwaarde: 11 W

Gebruikersgemak

- Bediening door mechanische druktoetsen
- Speciale elektrische afsluitbare klep voor minder energieverlies en betere sluiting

Schoonmaakgemak

- Glazen uitschuifbaar scherm voor extra kijk en schoonmaakgemak

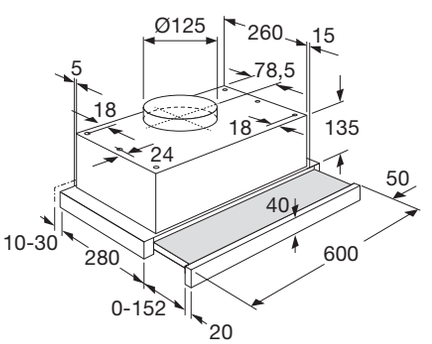

Motorloze vlakschermkap, 90 cm breed

MSL925ERVS **€ 339,-**

Specificaties

- Geschikt voor centraal ventilatiesysteem
- 4 x aluminium vetfiltercassettes
- 2 x 1,5 W LED spots
- Diameter afvoermaat 125 mm
- Aansluitwaarde: 8 W

Gebruikersgemak

- Bediening door mechanische schuifregelaar
- Speciale elektrische afsluitbare klep voor minder energieverlies en betere sluiting

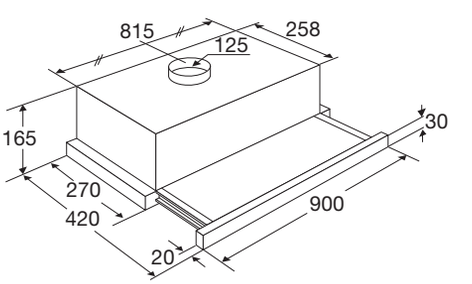

www.pelgrim.be/MSL610ERVS

www.pelgrim.be/MSL925ERVS

Motorloze schouwkap, 60 cm breed

MSK600ERVS **€ 449,-**

Specificaties

- Geschikt voor centraal ventilatiesysteem
- 2 x aluminium vetfiltercassettes
- 2 x 1 W LED spots
- Diameter afvoermaat 125 mm
- Aansluitwaarde: 7 W

Gebruikersgemak

- Bediening door mechanische druktoetsen
- Speciale elektrische afsluitbare klep voor minder energieverlies en betere sluiting

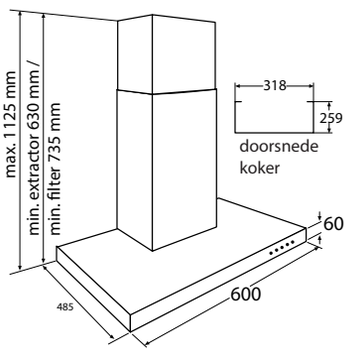

www.pelgrim.be/MSK600ERVS

Motorloze schouwkap, 90 cm breed

MSK900ERVS **€ 499,-**

Specificaties

- Geschikt voor centraal ventilatiesysteem
- 3 x aluminium vetfiltercassettes
- 2 x 1 W LED spots
- Diameter afvoermaat 125 mm
- Aansluitwaarde: 7 W

Gebruikersgemak

- Bediening door mechanische druktoetsen
- Speciale elektrische afsluitbare klep voor minder energieverlies en betere sluiting

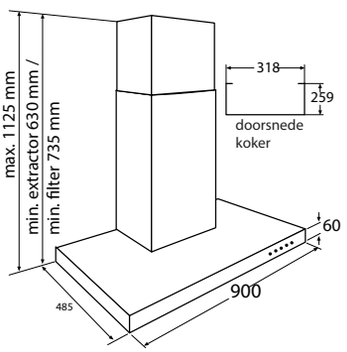

www.pelgrim.be/MSK900ERVS

Onderbouw afzuigkap, 60 cm breed

OWA205WIT **€ 199,-**

Onderbouw afzuigkap, 60 cm breed

OWA205RVS **€ 199,-**

Specificaties

- Afzuigcapaciteit 130 - 240 m^3/h
- Geschikt voor afvoer naar buiten
- Geschikt voor recirculatie (1 x koolstoffilter KF28 bijbestellen)
- 3 afzuigsnelheden
- 2 x aluminium vetfiltercassettes
- 2 x 4 W LED lampen
- Diameter afvoermaat 125 mm
- Geluidsniveau (stand 2) 60 dB(A)
- Energieklasse C
- Aansluitwaarde: 108 W

Gebruikersgemak

- Bediening door mechanische druktoetsen

Zie pag. 157 voor alle recirculatie accessoires

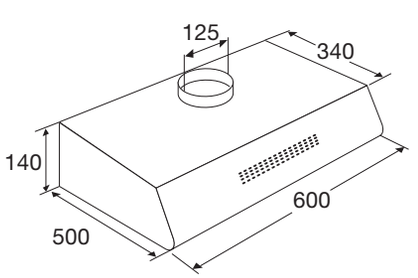

www.pelgrim.be/OWA205WIT

www.pelgrim.be/OWA205RVS

Onderbouw afzuigkap, 60 cm breed

OWA305RVS **€ 289,-**

Specificaties

- Afzuigcapaciteit 230 - 359 m³/h
- Geschikt voor afvoer naar buiten
- Geschikt voor recirculatie (1 x koolstoffilter KF35 bijbestellen)
- 3 afzuigsnelheden
- 2 x aluminium vetfiltercassettess
- 2 x 2 W LED spots
- Diameter afvoermaat boven 125 mm
- Geluidsniveau (stand 2) 67 dB(A)
- Energieklasse D
- Aansluitwaarde: 154 W

Gebruikersgemak

- Bediening door mechanische druktoetsen

Zie pag. 157 voor alle recirculatie accessoires

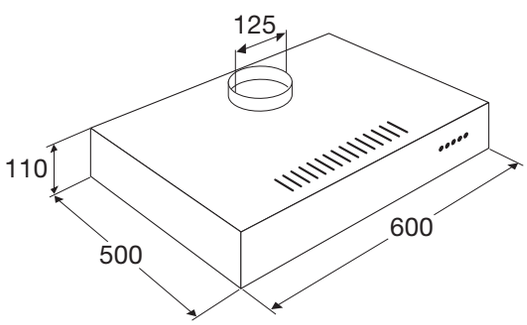

Geïntegreerde afzuigkap, 60 cm breed

GWA820RVS **€ 349,-**

Specificaties

- Afzuigcapaciteit 215 - 504 m³/h
- Geschikt voor afvoer naar buiten
- Geschikt voor recirculatie (1 x koolstoffilter KF23 bijbestellen)
- 3 afzuigsnelheden
- 2 x aluminium vetfiltercassettes
- 2 x 3 W LED lampen
- Diameter afvoermaat 150 -120 mm
- Geluidsniveau (stand 2) 54 dB(A)
- Energieklasse C
- Aansluitwaarde: 181 W

Gebruikersgemak

- Bediening door mechanische schuifregelaar

Zie pag. 157 voor alle recirculatie accessoires

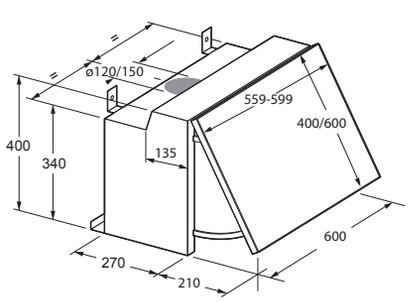

Vlakschermkap, 60 cm breed

SLK635RVS **€ 249,-**

Specificaties

- Afzuigcapaciteit 220 - 420 m^3/h
- Geschikt voor afvoer naar buiten
- Geschikt voor recirculatie (1 x koolstoffilter KF27 bijbestellen)
- 3 afzuigsnelheden
- 2 x aluminium vetfiltercassettes
- 2 x 4 W LED lampen
- Diameter afvoermaat 150 -120 mm
- Geluidsniveau (stand 2) 66 dB(A)
- Energieklasse D
- Aansluitwaarde: 148 W

Gebruikersgemak

- Bediening door mechanische schuifregelaar

Zie pag. 157 voor alle recirculatie accessoires

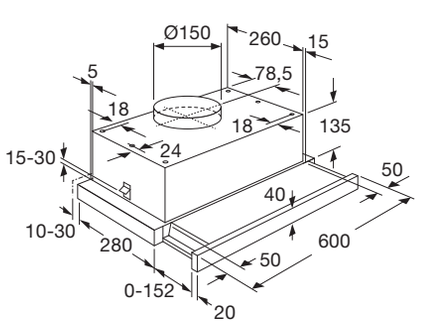

Vlakschermkap, 56 cm breed

SLK645RVS **€ 419,-**

Specificaties

- Afzuigcapaciteit 215 - 515 m3/h
- Geschikt voor afvoer naar buiten
- Geschikt voor recirculatie (1 x koolstoffilter KF29 bijbestellen)
- 4 afzuigsnelheden
- 1 x aluminium vetfiltercassette
- 2 x 2,5 W LED spots
- Diameter afvoermaat 150 -120 mm
- Geluidsniveau (stand 2) 49 dB(A)
- Energieklasse D
- Aansluitwaarde: 185 W

Gebruikersgemak

- Verborgen model wanneer niet in gebruik (frontlijst niet vervangbaar)
- Bediening door elektronische druktoetsen
- Intensiefstand; tijdelijk extra hoge afzuigcapaciteit
- Naloopstand; afzuiging stopt na in te stellen tijd

Schoonmaakgemak

- Reinigingsindicatie vetfilter
- Reinigingsindicatie koolstoffilter
- Glazen uitschuifbaar scherm voor extra kijk en schoonmaakgemak

Zie pag. 157 voor alle recirculatie accessoires

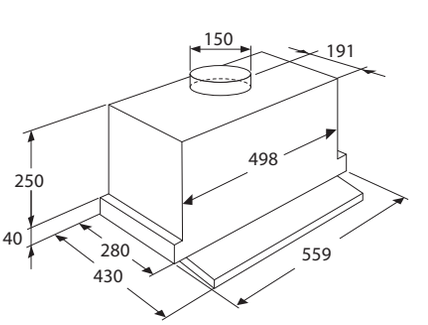

www.pelgrim.be/SLK635RVS

www.pelgrim.be/SLK645RVS

Groene keuze

Vlakschermkap, 60 cm breed

SLK685RVS **€ 449,-**

Specificaties

- Afzuigcapaciteit 240 - 625 m³/h
- Geschikt voor afvoer naar buiten
- Geschikt voor recirculatie (1 x koolstoffilter KF32 bijbestellen)
- 4 afzuigsnelheden
- 2 x Inox vetfiltercassettes
- 2 x 2,5 W LED spots
- Diameter afvoermaat 150 -120 mm
- Geluidsniveau (stand 2) 55 dB(A)
- Energieklasse A
- Aansluitwaarde: 205 W

Gebruikersgemak

- Bediening door elektronische druktoetsen
- Intensiefstand; tijdelijk extra hoge afzuigcapaciteit
- Naloopstand; afzuiging stopt automatisch na 15 minuten

Schoonmaakgemak

- Reinigingsindicatie vetfilter
- Reinigingsindicatie koolstoffilter

Zie pag. 157 voor alle recirculatie accessoires

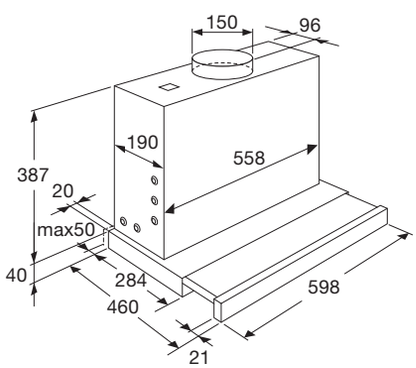

www.pelgrim.be/SLK685RVS

Vlakschermkap, 86 cm breed

SLK945RVS **€ 499,-**

Specificaties

- Afzuigcapaciteit 215 - 515 m3/h
- Geschikt voor afvoer naar buiten
- Geschikt voor recirculatie (1 x koolstoffilter KF29 bijbestellen)
- 4 afzuigsnelheden
- 2 x aluminium vetfiltercassettes
- 2 x 2,5 W LED spots
- Diameter afvoermaat 150 - 120 mm
- Geluidsniveau (stand 2) 49 dB(A)
- Energieklasse D
- Aansluitwaarde: 185 W

Gebruikersgemak

- Verborgen model wanneer niet in gebruik (frontlijst niet vervangbaar)
- Bediening door elektronische druktoetsen
- Intensiefstand; tijdelijk extra hoge afzuigcapaciteit
- Naloopstand; afzuiging stopt na in te stellen tijd

Schoonmaakgemak

- Reinigingsindicatie vetfilter
- Reinigingsindicatie koolstoffilter
- Glazen uitschuifbaar scherm voor extra kijk en schoonmaak gemak

Zie pag. 157 voor alle recirculatie accessoires

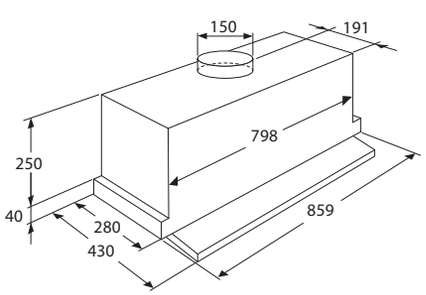

www.pelgrim.be/SLK945RVS

Groene keuze

Vlakschermkap, 90 cm breed

SLK985RVS **€ 589,-**

Specificaties

- Afzuigcapaciteit 240 - 625 m³/h
- Geschikt voor afvoer naar buiten
- Geschikt voor recirculatie (1 x koolstoffilter KF32 bijbestellen)
- 4 afzuigsnelheden
- 4 x Inox vetfiltercassettes
- 2 x 2,5 W LED spots
- Diameter afvoermaat 150 - 120 mm
- Geluidsniveau (stand 2) 55 dB(A)
- Energieklasse A
- Aansluitwaarde: 205 W

Gebruikersgemak

- Bediening door elektronische druktoetsen
- Intensiefstand; tijdelijk extra hoge afzuigcapaciteit
- Naloopstand; afzuiging stopt automatisch na 15 minuten

Schoonmaakgemak

- Reinigingsindicatie vetfilter
- Reinigingsindicatie koolstoffilter

Zie pag. 157 voor alle recirculatie accessoires

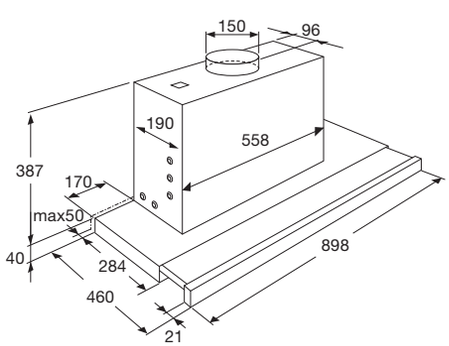

Schouwkap, 60 cm breed

PSK625RVS **€ 349,-**

Specificaties

- Afzuigcapaciteit 195 - 445 m³/h
- Geschikt voor afvoer naar buiten
- Geschikt voor recirculatie (1 x koolstoffilter KF34 bijbestellen)
- Geschikt voor PlasmaMade filter
- 3 afzuigsnelheden
- 2 x aluminium vetfiltercassettes
- 2 x 2,5 W LED lampen
- Diameter afvoermaat 120 mm
- Geluidsniveau (stand 2) 50 dB(A)
- Energieklasse B
- Aansluitwaarde: 130 W

Gebruikersgemak

- Bediening door mechanische druktoetsen

Zie pag. 157 voor alle recirculatie accessoires

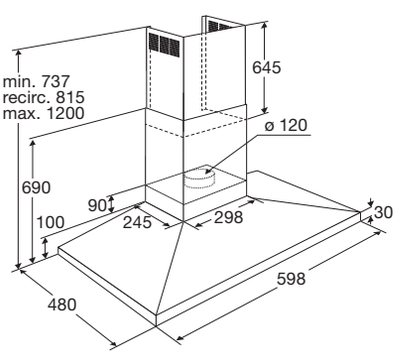

www.pelgrim.be/SLK985RVS

www.pelgrim.be/PSK625RVS

Schouwkap, 60 cm breed

BSK661RVS € 499,-

BSK661MAT € 499,-

Specificaties

- Afzuigcapaciteit 223 - 608 m^3/h
- Geschikt voor afvoer naar buiten
- Geschikt voor recirculatie (2 x koolstoffilter KF67 bijbestellen)
- Geschikt voor PlasmaMade filter
- 4 afzuigsnelheden
- 2 x aluminium vetfiltercassettes
- 2 x 1,5 W LED spots
- Diameter afvoermaat 150 - 125 - 120 mm
- Geluidsniveau (stand 2) 55 dB(A)
- Energieklasse C
- Aansluitwaarde: 290 W

Gebruikersgemak

- Bediening door elektronische druktoetsen
- Intensiefstand; tijdelijk extra hoge afzuigcapaciteit
- Naloopstand; afzuiging stopt na in te stellen tijd
- Opfris functie; gedurende 12 uur schakelt afzuiging elk uur in (stand 1)

Schoonmaakgemak

- Reinigingsindicatie vetfilter
- Reinigingsindicatie koolstoffilter

Zie pag. 157 voor alle recirculatie accessoires

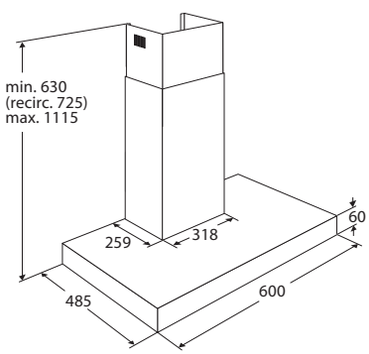

www.pelgrim.be/BSK661RVS

www.pelgrim.be/BSK661MAT

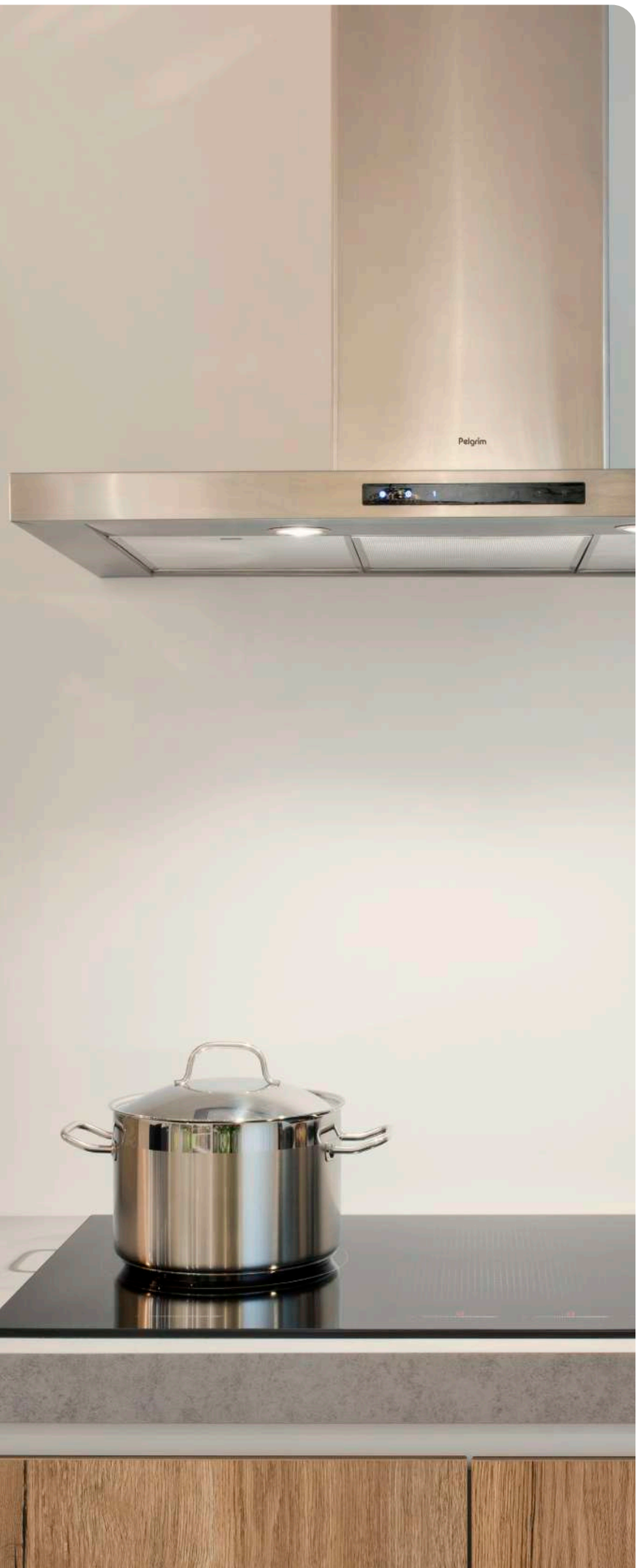

Groene keuze

Schouwkap (slank model), 60 cm breed

BSS670RVS **€ 649,-**

Specificaties

- Afzuigcapaciteit 300 - 700 m^3/h
- Geschikt voor afvoer naar buiten
- Geschikt voor recirculatie (1 x startset RS33 bijbestellen)
- Geschikt voor PlasmaMade filter
- 4 afzuigsnelheden
- 2 x aluminium vetfiltercassettes
- 2 x 1 W LED spots; in te stellen op 2 standen
- Diameter afvoermaat 120 – 150 mm
- Geluidsniveau (stand 2) 59 dB(A)
- Energieklasse A+
- Aansluitwaarde: 272 W

Gebruikersgemak

- Bediening door elektronische tiptoetsen
- Intensiefstand; tijdelijk extra hoge afzuigcapaciteit
- Naloopstand; afzuiging stopt na 6 minuten
- Opfris functie; gedurende 24 uur schakelt afzuiging elk uur in (stand 1)

Schoonmaakgemak

- Reinigingsindicatie vetfilter
- Reinigingsindicatie koolstoffilter

Zie pag. 157 voor alle recirculatie accessoires

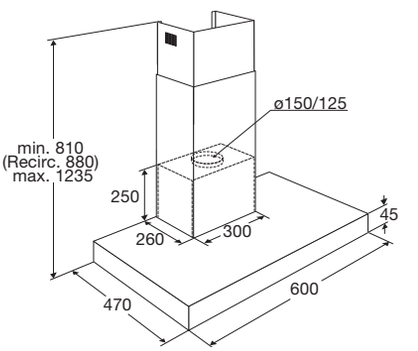

www.pelgrim.be/BSS670RVS

Schouwkap, 70 cm breed

BSK765RVS **€ 569,-**

Specificaties

- Afzuigcapaciteit 286 - 679 m³/h
- Geschikt voor afvoer naar buiten
- Geschikt voor recirculatie (2 x koolstoffilter KF67 bijbestellen)
- Geschikt voor PlasmaMade filter
- 4 afzuigsnelheden
- 2 x aluminium vetfiltercassettes
- 2 x 2,2 W LED strips
- Diameter afvoermaat 150 - 125 - 120 mm
- Geluidsniveau (stand 2) 56 dB(A)
- Energieklasse A
- Aansluitwaarde: 290 W

Gebruikersgemak

- Bediening door elektronische druktoetsen
- Intensiefstand; tijdelijk extra hoge afzuigcapaciteit
- Naloopstand; afzuiging stopt na in te stellen tijd
- Opfris functie; gedurende 12 uur schakelt afzuiging elk uur in (stand 1)

Schoonmaakgemak

- Reinigingsindicatie vetfilter
- Reinigingsindicatie koolstoffilter

Zie pag. 157 voor alle recirculatie accessoires

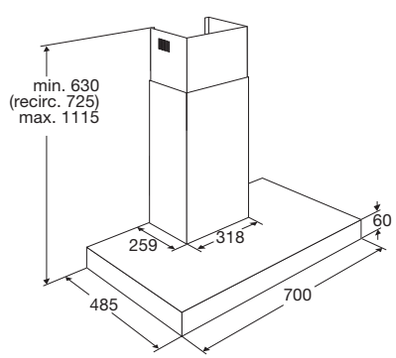

Schouwkap, 90 cm breed

PSK925RVS **€ 449,-**

Specificaties

- Afzuigcapaciteit 195 - 445 m³/h
- Geschikt voor afvoer naar buiten
- Geschikt voor recirculatie (1 x koolstoffilter KF34 bijbestellen)
- Geschikt voor PlasmaMade filter
- 3 afzuigsnelheden
- 3 x aluminium vetfiltercassettes
- 2 x 2,5 W LED lampen
- Diameter afvoermaat 150-120 mm
- Geluidsniveau (stand 2) 50 dB(A)
- Energieklasse B
- Aansluitwaarde: 130 W

Gebruikersgemak

- Bediening door mechanische druktoetsen

Zie pag. 157 voor alle recirculatie accessoires

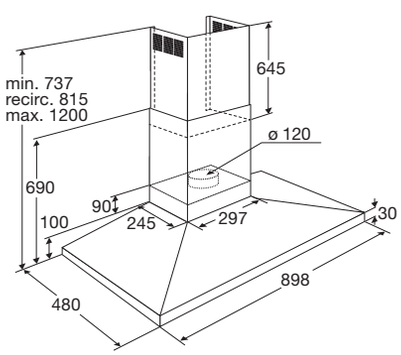

Schouwkap, 90 cm breed

BSK961RVS € 569,-

BSK961MAT € 569,-

Specificaties

- Afzuigcapaciteit 223 - 608 m^3/h
- Geschikt voor afvoer naar buiten
- Geschikt voor recirculatie (2 x koolstoffilter KF67 bijbestellen)
- Geschikt voor PlasmaMade filter
- 4 afzuigsnelheden
- 3 x aluminium vetfiltercassettes
- 2 x 1,5 W LED spots
- Diameter afvoermaat 150 - 125 - 120 mm
- Geluidsniveau (stand 2) 55 dB(A)
- Energieklasse C
- Aansluitwaarde: 290 W

Gebruikersgemak

- Bediening door elektronische druktoetsen
- Intensiefstand; tijdelijk extra hoge afzuigcapaciteit
- Naloopstand; afzuiging stopt na in te stellen tijd
- Opfris functie; gedurende 12 uur schakelt afzuiging elk uur in (stand 1)

Schoonmaakgemak

- Reinigingsindicatie vetfilter
- Reinigingsindicatie koolstoffilter

Zie pag. 157 voor alle recirculatie accessoires

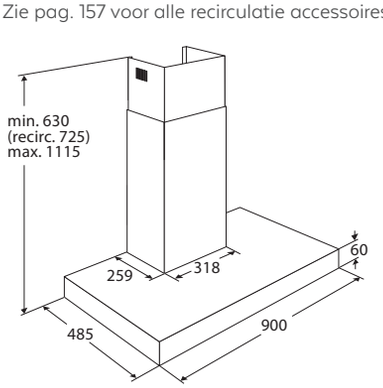

www.pelgrim.be/BSK961RVS

www.pelgrim.be/BSK961MAT

Groene keuze

Groene keuze

Schouwkap, 90 cm breed

BSK965RVS € 719,-

BSK965MAT € 719,-

Specificaties

- Afzuigcapaciteit 286 - 679 m^3/h
- Geschikt voor afvoer naar buiten
- Geschikt voor recirculatie (2 x koolstoffilter KF67 bijbestellen)
- Geschikt voor PlasmaMade filter
- 4 afzuigsnelheden
- 3 x aluminium vetfiltercassettes
- 2 x 2,2 W LED strips
- Diameter afvoermaat 150 - 125 - 120 mm
- Geluidsniveau (stand 2) 56 dB(A)
- Energieklasse A
- Aansluitwaarde: 254 W

Gebruikersgemak

- Bediening door elektronische druktoetsen
- Intensiefstand; tijdelijk extra hoge afzuigcapaciteit
- Naloopstand; afzuiging stopt na in te stellen tijd
- Opfris functie; gedurende 12 uur schakelt afzuiging elk uur in (stand 1)

Schoonmaakgemak

- Reinigingsindicatie vetfilter
- Reinigingsindicatie koolstoffilter

Zie pag. 157 voor alle recirculatie accessoires

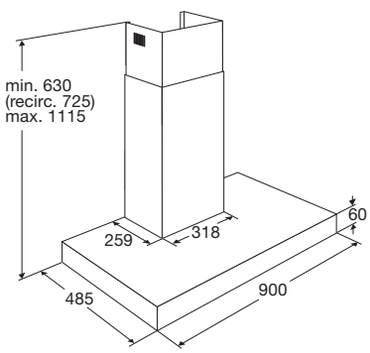

www.pelgrim.be/BSK965RVS

www.pelgrim.be/BSK965MAT

Groene keuze

Groene keuze

Schouwkap (slank model), 90 cm breed

BSS970RVS € 759,-

BSS970MAT € 759,-

Specificaties

- Afzuigcapaciteit 300 - 700 m^3/h
- Geschikt voor afvoer naar buiten
- Geschikt voor recirculatie (1 x startset RS33 bijbestellen)
- Geschikt voor PlasmaMade filter
- 4 afzuigsnelheden
- 3 x aluminium vetfiltercassettes
- 2 x 1 W LED spots; in te stellen op 2 standen
- Diameter afvoermaat 150-125 mm
- Geluidsniveau (stand 2) 59 dB(A)
- Energieklasse A+
- Aansluitwaarde: 272 W

Gebruikersgemak

- Bediening door elektronische tiptoetsen
- Intensiefstand; tijdelijk extra hoge afzuigcapaciteit
- Naloopstand; afzuiging stopt na 6 minuten
- Opfris functie; gedurende 24 uur schakelt afzuiging elk uur in (stand 1)

Schoonmaakgemak

- Reinigingsindicatie vetfilter
- Reinigingsindicatie koolstoffilter

Zie pag. 157 voor alle recirculatie accessoires

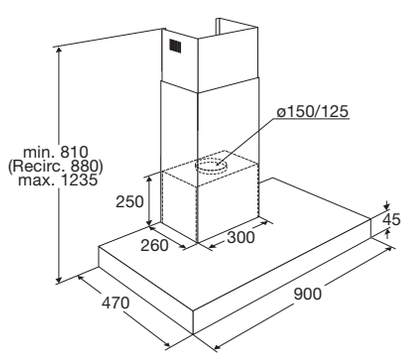

www.pelgrim.be/BSS970RVS

www.pelgrim.be/BSS970MAT

Schouwkap (slank model), 90 cm breed

BSG970RVS **€ 829,-**

BSG970MAT **€ 829,-**

Specificaties

- Afzuigcapaciteit 300 - 700 m^3/h
- Geschikt voor afvoer naar buiten
- Geschikt voor recirculatie (1 x startset RS33 bijbestellen)
- Geschikt voor PlasmaMade filter
- 4 afzuigsnelheden
- 3 x Inox vetfiltercassettes
- 2 x 1 W LED spots; in te stellen op 2 standen
- Diameter afvoermaat 150 - 120 mm
- Geluidsniveau (stand 2) 59 dB(A)
- Energieklasse A+
- Aansluitwaarde: 272 W

Gebruikersgemak

- Bediening door elektronische tiptoetsen
- Intensiefstand; tijdelijk extra hoge afzuigcapaciteit
- Naloopstand; afzuiging stopt na 6 minuten
- Opfris functie; gedurende 24 uur schakelt afzuiging elk uur in (stand 1)

Schoonmaakgemak

- Reinigingsindicatie vetfilter
- Reinigingsindicatie koolstoffilter

Zie pag. 157 voor alle recirculatie accessoires

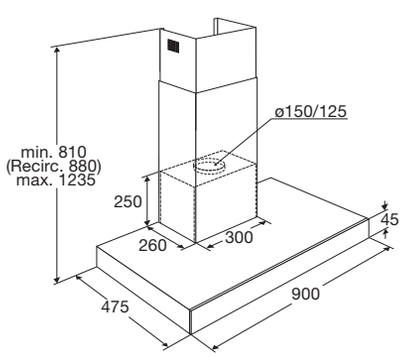

www.pelgrim.be/BSG970RVS

www.pelgrim.be/BSG970MAT

Diagonale schouwkap, 80 cm breed

RSK861RVS **€ 799,-**

Specificaties

- Afzuigcapaciteit 254 - 657 m³/h
- Geschikt voor afvoer naar buiten
- Geschikt voor recirculatie (1 x koolstoffilter KF81 bijbestellen)
- Geschikt voor PlasmaMade filter
- 4 afzuigsnelheden
- 1 x aluminium vetfiltercassette
- 2 x 2,5 W LED spots
- Diameter afvoermaat 150 - 125 - 120 mm
- Geluidsniveau (stand 2) 56 dB(A)
- Energieklasse C
- Aansluitwaarde: 255 W

Gebruikersgemak

- Bediening door elektronische druktoetsen
- Intensiefstand; tijdelijk extra hoge afzuigcapaciteit
- Naloopstand; afzuiging stopt automatisch na 5 minuten

Schoonmaakgemak

- Reinigingsindicatie vetfilter
- Reinigingsindicatie koolstoffilter

Zie pag. 157 voor alle recirculatie accessoires

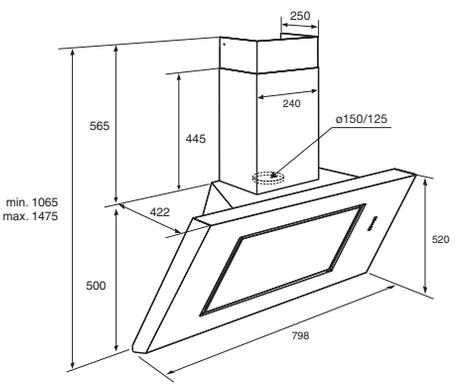

www.pelgrim.be/RSK861RVS

Groene keuze

Diagonale schouwkap glas, 80 cm breed

DSG880MAT € 899,-

Groene keuze

Diagonale schouwkap glas, 80 cm breed

DSG880WIT € 899,-

Specificaties

- Afzuigcapaciteit 190 - 694 m^3/h
- Geschikt voor afvoer naar buiten
- Geschikt voor recirculatie (1 x koolstoffilter HF2002 bijbestellen)
- Geschikt voor PlasmaMade filter
- 10 afzuigsnelheden
- 3 x aluminium vetfiltercassettes
- 2 x 2,1 W LED spots
- Diameter afvoermaat 150 - 125 mm
- Geluidsniveau 47-68 dB(A)
- Energieklasse A+
- Aansluitwaarde: 104 W

Gebruikersgemak

- Bediening door slidercontrol
- Intensiefstand; tijdelijk extra hoge afzuigcapaciteit
- Ral-kleur zwart: RAL9005 / Ral-kleur wit: RAL9016

Schoonmaakgemak

- Reinigingsindicatie vetfilter
- Reinigingsindicatie koolstoffilter

Zie pag. 157 voor alle recirculatie accessoires

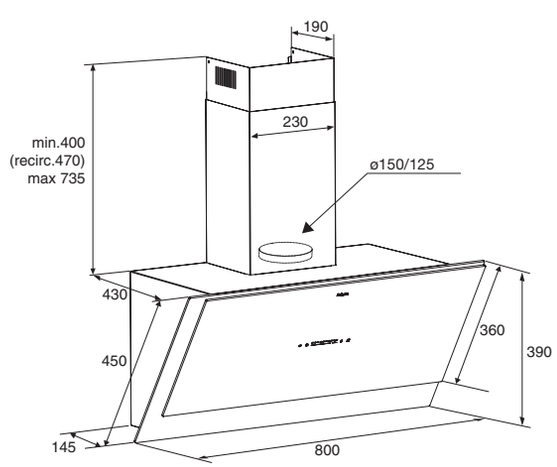

www.pelgrim.be/DSG880MAT

www.pelgrim.be/DSG880WIT

Inbouw afzuigkap, 52 cm breed

ISW855RVS **€ 389,-**

Specificaties

- Afzuigcapaciteit 220 - 410 m³/h
- Geschikt voor afvoer naar buiten
- Geschikt voor recirculatie (1 x koolstoffilter KF29 bijbestellen)
- 3 afzuigsnelheden
- 1 x aluminium vetfiltercassette
- 2 x 2,5 W LED spots
- Diameter afvoermaat 150 - 120 mm
- Geluidsniveau (stand 2) 57 dB(A)
- Energieklasse D
- Aansluitwaarde: 125 W

Gebruikersgemak

- Bediening door mechanische druktoetsen

Zie pag. 157 voor alle recirculatie accessoires

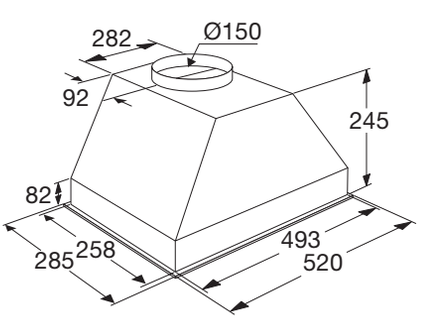

www.pelgrim.be/ISW855RVS

Inbouw afzuigkap met randafzuiging, 52 cm breed

ISW950RVS **€ 579,-**

Specificaties

- Afzuigcapaciteit 295 - 615 m³/h
- Geschikt voor afvoer naar buiten
- Geschikt voor recirculatie (1 x koolstoffilter KF93 bijbestellen)
- Geschikt voor PlasmaMade filter
- 4 afzuigsnelheden
- 2 x aluminium vetfiltercassettes
- 2 x 1 W LED spots
- Diameter afvoermaat 150 - 120 mm
- Geluidsniveau (stand 2) 63 dB(A)
- Energieklasse C
- Aansluitwaarde: 252 W

Gebruikersgemak

- Bediening door elektronische druktoetsen
- Intensiefstand; tijdelijk extra hoge afzuigcapaciteit

Schoonmaakgemak

- Reinigingsindicatie vetfilter
- Reinigingsindicatie koolstoffilter

Zie pag. 157 voor alle recirculatie accessoires

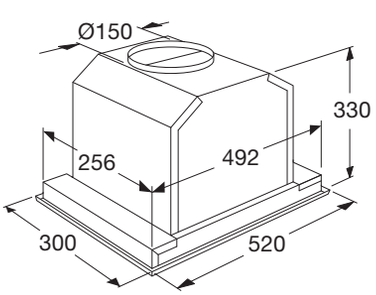

www.pelgrim.be/ISW950RVS

Inbouw afzuigkap, 70 cm breed

ISW875RVS **€ 479,-**

Specificaties

- Afzuigcapaciteit 220 - 410 m³/h
- Geschikt voor afvoer naar buiten
- Geschikt voor recirculatie (1 x koolstoffilter KF29 bijbestellen)
- 3 afzuigsnelheden
- 2 x aluminium vetfiltercassettes
- 2 x 2,5 W LED spots
- Diameter afvoermaat boven 150 -120 mm
- Geluidsniveau (stand 2) 57 dB(A)
- Energieklasse D
- Aansluitwaarde: 125 W

Gebruikersgemak

- Bediening door mechanische druktoetsen

Zie pag. 157 voor alle recirculatie accessoires

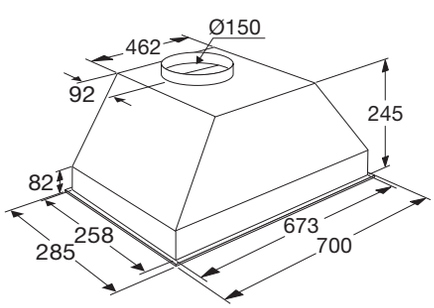

Inbouw afzuigkap met randafzuiging, 86 cm breed

ISW990RVS **€ 689,-**

Specificaties

- Afzuigcapaciteit 310 - 630 m³/h
- Geschikt voor afvoer naar buiten
- Geschikt voor recirculatie (1 x koolstoffilter KF93 bijbestellen)
- Geschikt voor PlasmaMade filter
- 4 afzuigsnelheden
- 2 x aluminium vetfiltercassettes
- 2 x 1 W LED spots
- Diameter afvoermaat 150 - 120 mm
- Geluidsniveau (stand 2) 59 dB(A)
- Energieklasse C
- Aansluitwaarde: 252 W

Gebruikersgemak

- Bediening door elektronische druktoetsen
- Intensiefstand; tijdelijk extra hoge afzuigcapaciteit

Schoonmaakgemak

- Reinigingsindicatie vetfilter
- Reinigingsindicatie koolstoffilter

Zie pag. 157 voor alle recirculatie accessoires

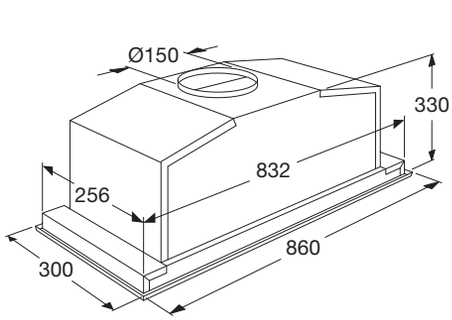

Plafondunit met randafzuiging, 100 cm breed

ISW1000RVS **€ 1.399,-**

Specificaties

- Afzuigcapaciteit 337 - 811 m^3/h
- Geschikt voor afvoer naar buiten
- Geschikt voor recirculatie (1 x koolstoffilter set KF82 bijbestellen)
- Geschikt voor PlasmaMade filter
- 4 afzuigsnelheden
- 2 x aluminium vetfiltercassettes
- 4 x 3 W dimbare LED spots
- Diameter afvoermaat 150 mm
- Geluidsniveau (stand 2) 50 dB(A)
- Energieklasse B
- Aansluitwaarde: 222 W

Gebruikersgemak

- Bediening door elektronische druktoetsen en afstandsbediening
- Intensiefstand; tijdelijk extra hoge afzuigcapaciteit
- Naloopstand; afzuiging stopt na in te stellen tijd
- Motor op plafondunit plaatsbaar of op max. 5 meter afstand (alleen te kantelen om horizontale as)

Zie pag. 157 voor alle recirculatie accessoires

Zie www.pelgrim.be voor een overzicht van overgangstukken & koppelstukken (Naber) t.b.v. installatie

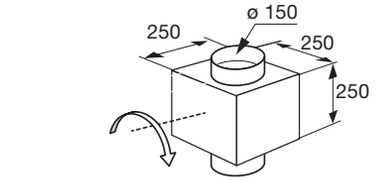

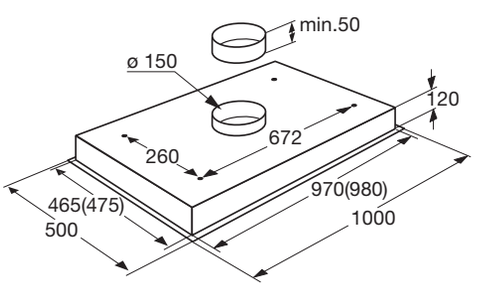

www.pelgrim.be/ISW1000RVS

Groene keuze

Groene keuze

Plafondunit met randafzuiging en platte motor, 90 cm breed

ISW0960WIT € 1.569,-

ISW0960MAT € 1.569,-

Specificaties

- Afzuigcapaciteit 480 - 700 m³/h
- Geschikt voor afvoer naar buiten
- Geschikt voor recirculatie (1 x startset ACC150RS bijbestellen)
- Geschikt voor PlasmaMade filter
- 4 afzuigsnelheden
- 3 x aluminium vetfiltercassettes
- 4 x 1,1 W dimbare LED spots
- Afvoermaat plat kanaal: 86x217 mm
- Geluidsniveau (stand 2) 66 dB(A)
- Energieklasse A+
- Aansluitwaarde: 149 W

Gebruikersgemak

- Bediening door elektronische druktoetsen en afstandsbediening
- Intensiefstand; tijdelijk extra hoge afzuigcapaciteit
- Naloopstand; afzuiging stopt na in te stellen tijd
- Motor draaibaar; voor of achter uitblaas mogelijkheid
- Door platte motor minimale inbouwhoogte 19,5 cm
- RAL-kleur wit: RAL9010 / matzwart RAL9005

Schoonmaakgemak

- Reinigingsindicatie vetfilter
- Reinigingsindicatie koolstoffilter

Zie pag. 157 voor alle recirculatie accessoires

Zie www.pelgrim.be voor een overzicht van overgangstukken & koppelstukken (Naber) t.b.v. installatie

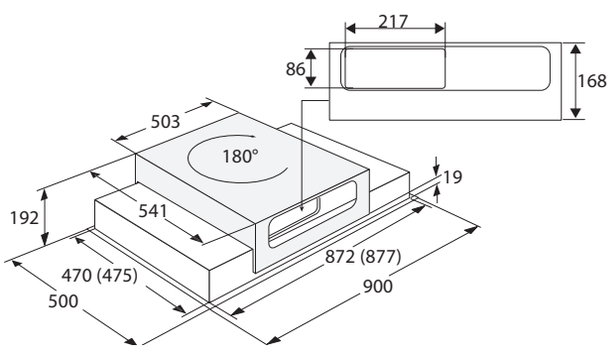

www.pelgrim.be/ISW0960WIT

www.pelgrim.be/ISW0960MAT

Groene keuze

Plafondunit met randafzuiging en platte motor, 100 cm breed

ISW1060WIT **€ 1.669,-**

Specificaties

- Afzuigcapaciteit 480 - 700 m³/h
- Geschikt voor afvoer naar buiten
- Geschikt voor recirculatie (1 x startset ACC150RS bijbestellen)
- Geschikt voor PlasmaMade filter
- 4 afzuigsnelheden
- 3 x aluminium vetfiltercassettes
- 4 x 1,1 W dimbare LED spots
- Afvoermaat plat kanaal: 86x217 mm
- Geluidsniveau (stand 2) 66 dB(A)
- Energieklasse A+
- Aansluitwaarde: 149 W

Gebruikersgemak

- Bediening door elektronische druktoetsen en afstandsbediening
- Intensiefstand; tijdelijk extra hoge afzuigcapaciteit
- Naloopstand; afzuiging stopt na in te stellen tijd
- Motor draaibaar; voor of achter uitblaas mogelijkheid
- Door platte motor minimale inbouwhoogte 19,5 cm
- Ral-kleur wit: RAL9010

Schoonmaakgemak

- Reinigingsindicatie vetfilter
- Reinigingsindicatie koolstoffilter

Zie pag. 157 voor alle recirculatie accessoires

Zie www.pelgrim.be voor een overzicht van overgangstukken & koppelstukken (Naber) t.b.v. installatie

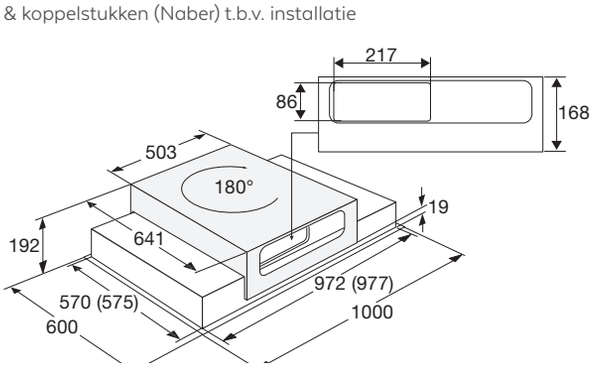

Opbouw plafondunit met randafzuiging, 100 cm breed

OSW1080RVS **€ 2.189,-**

Specificaties

- Afzuigcapaciteit 210 - 601 m³/h
- Geschikt voor recirculatie (1 x startset HR0004 bijbestellen)
- Geschikt voor PlasmaMade filter
- 4 afzuigsnelheden
- 2 x aluminium vetfiltercassettes
- 4 x 2,2 W dimbare LED spots
- Geluidsniveau (stand 2) 60 dB(A)
- Aansluitwaarde: 137 W

Gebruikersgemak

- Bediening door afstandsbediening
- Intensiefstand; tijdelijk extra hoge afzuigcapaciteit
- Naloopstand; afzuiging stopt na 10 minuten
- Opfris functie; gedurende 12 uur schakelt afzuiging elk uur in (stand 1)
- Optimale plaatsingsvrijheid vanwege plug&play

Schoonmaakgemak

- Reinigingsindicatie vetfilter
- Reinigingsindicatie koolstoffilter

Zie pag. 157 voor alle recirculatie accessoires

Zie www.pelgrim.be voor een overzicht van overgangstukken & koppelstukken (Naber) t.b.v. installatie

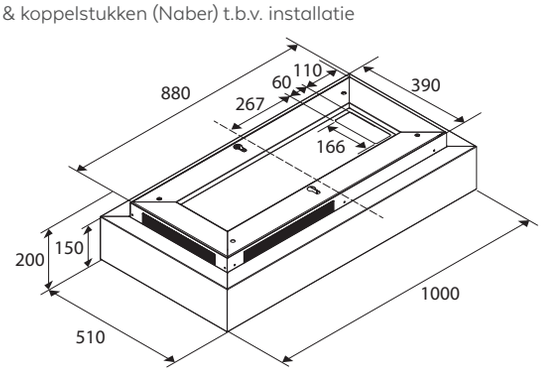

www.pelgrim.be/ISW1060WIT

www.pelgrim.be/OSW1080RVS

Groene keuze

Groene keuze

Eilandschouwkap (slank model), 90 cm breed

BKE951RVS **€ 1.199,-**

BKE951MAT **€ 1.199,-**

Specificaties

- Afzuigcapaciteit 312 - 781 m^3/h
- Geschikt voor afvoer naar buiten
- Geschikt voor recirculatie (3 x koolstoffilter KF85 bijbestellen)
- 4 afzuigsnelheden
- 3 x Inox vetfiltercassettes
- 4 x 2 W dimbare LED spots
- Diameter afvoermaat 150 - 125 mm
- Geluidsniveau (stand 2) 55 dB(A)
- Energieklasse A
- Aansluitwaarde: 290 W

Gebruikersgemak

- Bediening door elektronische druktoetsen
- Intensiefstand; tijdelijk extra hoge afzuigcapaciteit
- Naloopstand; afzuiging stopt na in te stellen tijd

Zie pag. 157 voor alle recirculatie accessoires

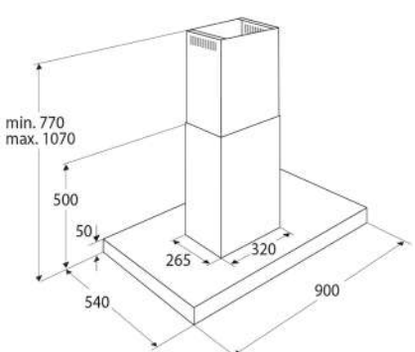

www.pelgrim.be/BKE951RVS

www.pelgrim.be/BKE951MAT

Vaatwassers

Wij zijn thuis, ook in vaatwassers

Als iets het gemak onderstreept, dan is het wel uw vaatwasser. Hoe groot uw gezin ook is; Pelgrim heeft altijd de juiste vaatwasser voor u. U kiest de hoogte, het aantal couverts en daarbij de varianties aan mogelijk extra producteigenschappen.

Een aantal vaatwassers is bovendien extra zuinig door het lage waterverbruik, zuinige energieklasse en tijdverkortfunctie. De uitgestelde start zorgt ervoor dat u bepaalt wanneer de machine zijn werk doet. Zo doen de apparaten duurzaam, energiezuinig en milieuvriendelijk hun werk. Mooi makkelijk van Pelgrim.

Vaatwassers

16 couverts

Onze XL vaatwassers bieden ruimte voor álle vaat. Tot wel 16 couverts in drie lades. Het interieur is volledig flexibel in te delen. Waardoor u de volledige vrijheid hebt om de vaatwasser in te delen op de manier die bij u past. De vaatwassers zijn eenvoudig te bedienen en de wasresultaten zijn simpelweg perfect!

Energiezuinig A+++

Dankzij de krachtige motor, de optimale programma's en unieke specificaties zoals TotalDry, bereiken de nieuwe vaatwassers van Pelgrim perfecte resultaten met een heel laag energieverbruik tot A+++.

SpeedWash

Met het snelste SpeedWash programma, wast u de vaat in slechts 15 minuten schoon. Ideaal voor als u tijdens een etentje de borden van het voorgerecht ook voor het hoofdgerecht nodig hebt. Of als u een feestje geeft. SpeedWash dus. En dat is op zich alweer een feestje waard! Door de tijdsduurverkorting in te schakelen kan elk ander programma ook worden ingekort.

AutoProgram

Soms wilt u alleen uw wijnglazen even kristalhelder reinigen. Op een ander moment misschien juist een uitgebreide vuile vaat. De geavanceerde AutoProgram past automatisch de temperatuur en tijd van het programma aan dat bij de vaat past. Wat weer voor een minimaal water- en energieverbruik zorgt.

TotalDry

Vaatwassers die zichzelf automatisch openen, ongeveer 20 minuten nadat de vaatwasser klaar is. De laatste stoom wordt vrij gelaten en koele en droge lucht kan naar binnen. Dat zorgt ervoor dat de schone vaat perfect droogt. Dát is nog eens een innovatie waar u wat aan heeft! Uiteraard is het ook mogelijk deze optie eenvoudig uit te schakelen.

IonTech

Vieze luchtjes in een vaatwasser waarin al een tijdje vuile vaat staat. Niemand zit daar op te wachten. Daarom hebben we de IonTech technologie ontwikkeld. Die vieze luchtjes verdrijft en zelfs een vaatwasser die vol vuile vaat staat, fris laat ruiken.

SuperSilent

Onze allerstilste vaatwassers produceren slechts 41 dB(A) aan geluid. Fluisterstil dus. Doordat we speciale isolatie, een efficiënte motor, de beste materialen en fluisterstille wasprogramma's hebben ontwikkeld, merkt u vaak niet eens dat de vaatwasser voor u bezig is.

Interior LED

LED

U laadt uw vaatwasser eenvoudig in en uit door de mooi weggewerkte LED verlichting de vaatwasser. Zo is alles perfect verlicht. En dat draagt weer bij aan nóg meer gebruiksgemak.

Vaatwasser, 82 cm hoog, 45 cm breed

GVW448ONY **€ 899,-**

Specificaties

- 10 couverts
- 9 wasprogramma's
- Waterverbruik spaarprogramma 8 liter
- Geluidsniveau 44 dB(A)
- Energieklasse A++
- Aansluitwaarde: 2100 W

Gebruikersgemak

- LED display met druktoetsen
- Uitgestelde start van 1-24 uur
- Bovenkorf in hoogte verstelbaar (met volle belading)
- Handige wasprogramma's: halve belading (handmatig), SpeedWash, intensief, eco
- AutoProgram; vuilsensoren meten de vervuilingsgraad van het water en passen het wasprogramma daar automatisch op aan

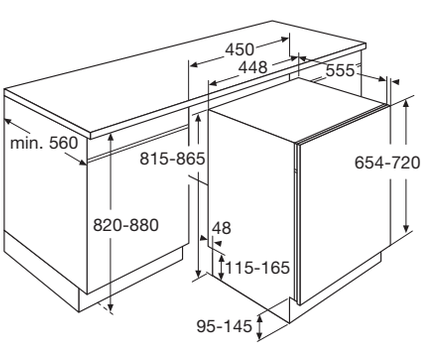

Vaatwasser, 82 cm hoog

GVW420L **€ 699,-**

Specificaties

- 13 couverts
- 7 wasprogramma's
- Waterverbruik spaarprogramma 11 liter
- Geluidsniveau 47 dB(A)
- Energieklasse A++
- Aansluitwaarde: 2100 W

Gebruikersgemak

- LED display met druktoetsen (Inox paneel)
- Uitgestelde start van 1-24 uur
- Bovenkorf in hoogte verstelbaar (met volle belading)
- Handige wasprogramma's: halve belading (handmatig), SpeedWash, intensief, eco

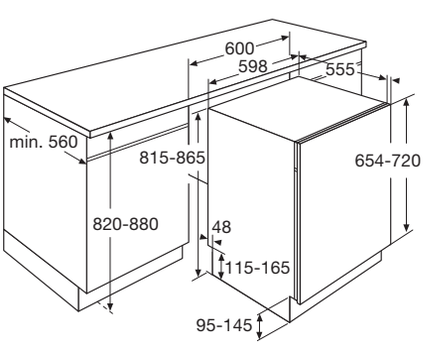

www.pelgrim.be/GVW448ONY

www.pelgrim.be/GVW420L

Vaatwasser, 82 cm hoog

GVW430L **€ 799,-**

Specificaties

- 13 couverts
- 9 wasprogramma's
- Waterverbruik spaarprogramma 10 liter
- Geluidsniveau 44 dB(A)
- Energieklasse A++
- Aansluitwaarde: 2100 W

Gebruikersgemak

- LED display met druktoetsen (Inox paneel)
- Uitgestelde start van 1-24 uur
- Bovenkorf in hoogte verstelbaar (met volle belading)
- Handige wasprogramma's: halve belading (handmatig), SpeedWash, intensief, eco
- AutoProgram: vuilsensoren meten de vervuilingsgraad van het water en passen het wasprogramma daar automatisch op aan
- 1 x LED-verlichting in de kuip voor optimaal zicht

Schoonmaakgemak

- PowerStar sproeier: extra sproeier die het meest hardnekkige vuil wegspoelt

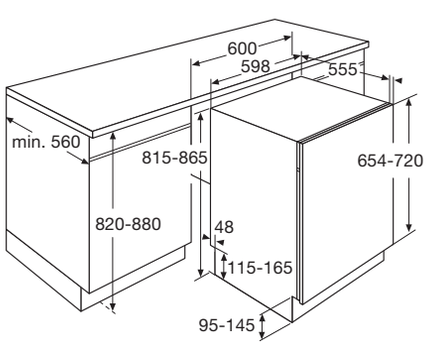

www.pelgrim.be/GVW430L

Groene keuze

Vaatwasser, 82 cm hoog, extra besteklade

GVW440L **€ 899,-**

Specificaties

- 14 couverts; besteklade bovenin
- 7 wasprogramma's
- Waterverbruik spaarprogramma 10 liter
- Geluidsniveau 42 dB(A)
- Energieklasse A+++
- Aansluitwaarde: 2100 W

Gebruikersgemak

- LED display met druktoetsen (Inox paneel)
- Uitgestelde start van 1-24 uur
- Bovenkorf in hoogte verstelbaar (met volle belading)
- Handige wasprogramma's: halve belading (handmatig), SpeedWash, intensief, eco
- AutoProgram: vuilsensoren meten de vervuilingsgraad van het water en passen het wasprogramma daar automatisch op aan
- 1 x LED verlichting in de kuip voor optimaal zicht
- Status LED; wasprogramma actief dmv LED licht op de vloer zichtbaar

Schoonmaakgemak

- TotalDry; deur opent automatisch voor extra droogresultaat
- PowerStar sproeier: extra sproeier die het meest hardnekkige vuil wegspoelt

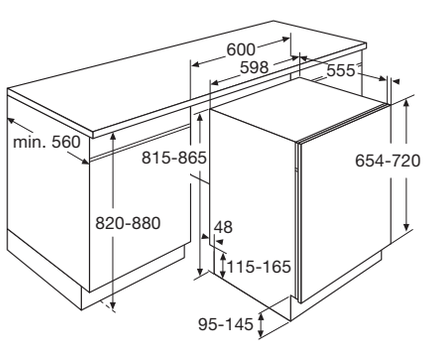

www.pelgrim.be/GVW440L

Vaatwasser, 82 cm hoog

GVW810L **€ 849.-**

Specificaties

- 13 couverts
- 5 wasprogramma's
- Waterverbruik spaarprogramma 9,5 liter
- Geluidsniveau 45 dB(A)
- Energieklasse A++
- Aansluitwaarde: 1900 W

Gebruikersgemak

- LED display met druktoetsen
- Uitgestelde start van 1-24 uur
- Handige wasprogramma's; SpeedWash, intensief, eco
- Extra opties voor wasprogramma's: tijdsduurverkorting en halve belading
- AutoProgram: vuilsensoren meten de vervuilingsgraad van het water en passen het wasprogramma daar automatisch op aan

Schoonmaakgemak

- TotalDry; deur opent automatisch voor extra droogresultaat

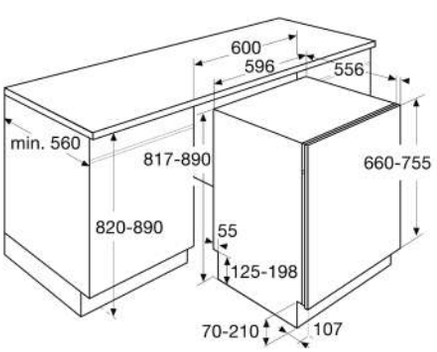

Vaatwasser XL, 86 cm hoog

GVW810XL **€ 849.-**

Specificaties

- 13 couverts
- 5 wasprogramma's
- Waterverbruik spaarprogramma 9,5 liter
- Geluidsniveau 45 dB(A)
- Energieklasse A++
- Aansluitwaarde: 1900 W

Gebruikersgemak

- LED display met druktoetsen
- Uitgestelde start van 1-24 uur
- Handige wasprogramma's; SpeedWash, intensief, eco
- Extra opties voor wasprogramma's: tijdsduurverkorting en halve belading
- AutoProgram: vuilsensoren meten de vervuilingsgraad van het water en passen het wasprogramma daar automatisch op aan
- XL model; 86 cm hoog voor verhoogd aanrechtblad

Schoonmaakgemak

- TotalDry; deur opent automatisch voor extra droogresultaat

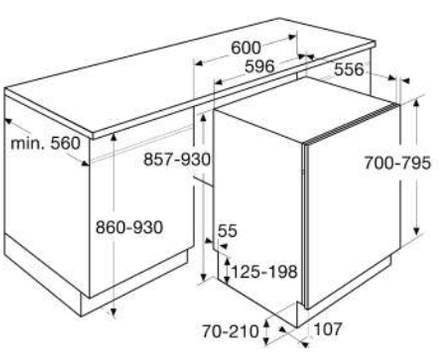

www.pelgrim.be/GVW810L

www.pelgrim.be/GVW810XL

Groene keuze

Vaatwasser, 82 cm hoog

GVW820L **€ 949.-**

Specificaties

- 13 couverts
- 5 wasprogramma's
- Waterverbruik spaarprogramma 9,5 liter
- Geluidsniveau 44 dB(A)
- Energieklasse A+++
- Aansluitwaarde: 1900 W

Gebruikersgemak

- LED display met tiptoetsbediening
- Uitgestelde start van 1-24 uur
- Bovenkorf in hoogte verstelbaar (met volle belading)
- Handige wasprogramma's; SpeedWash, intensief, eco
- Extra opties voor wasprogramma's: tijdsduurverkorting en extra hoge wastemperatuur (70 ˚C)
- AutoProgram: vuilsensoren meten de vervuilingsgraad van het water en passen het wasprogramma daar automatisch op aan
- 2 x LED verlichting in de kuip voor optimaal zicht
- Status LED; wasprogramma actief dmv LED licht op de vloer zichtbaar

Schoonmaakgemak

- TotalDry; deur opent automatisch voor extra droogresultaat
- Zelfreinigingsprogramma; maakt vaatwasser automatisch schoon

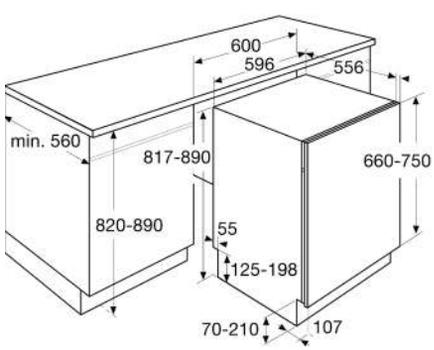

www.pelgrim.be/GVW820L

Groene keuze

Vaatwasser XL, 86 cm hoog

GVW820XL **€ 949.-**

Specificaties

- 13 couverts
- 5 wasprogramma's
- Waterverbruik spaarprogramma 9,9 liter
- Geluidsniveau 44 dB(A)
- Energieklasse A+++
- Aansluitwaarde: 1900 W

Gebruikersgemak

- LED display met tiptoetsbediening
- Uitgestelde start van 1-24 uur
- Bovenkorf in hoogte verstelbaar (met volle belading)
- Handige wasprogramma's; SpeedWash, intensief, eco
- Extra opties voor wasprogramma's: tijdsduurverkorting en extra hoge wastemperatuur (70 ˚C)
- AutoProgram: vuilsensoren meten de vervuilingsgraad van het water en passen het wasprogramma daar automatisch op aan
- 2 x LED verlichting in de kuip voor optimaal zicht
- Status LED; wasprogramma actief dmv LED licht op de vloer zichtbaar
- XL model; 86 cm hoog voor verhoogd aanrechtblad

Schoonmaakgemak

- TotalDry; deur opent automatisch voor extra droogresultaat
- Zelfreinigingsprogramma; maakt vaatwasser automatisch schoon

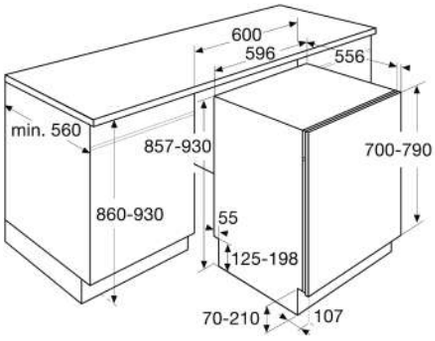

www.pelgrim.be/GVW820XL

Groene keuze

Vaatwasser sleepdeur, 82 cm hoog, extra besteklade

GVW830LS **€ 999.-**

Specificaties

- 16 couverts; besteklade bovenin
- 5 wasprogramma's
- Waterverbruik spaarprogramma 9,5 liter
- Geluidsniveau 44 dB(A)
- Energieklasse A+++
- Aansluitwaarde: 1900 W

Gebruikersgemak

- LED display met tiptoetsbediening
- Uitgestelde start van 1-24 uur
- Bovenkorf in hoogte verstelbaar (met volle belading)
- Handige wasprogramma's; SpeedWash, intensief, eco
- Extra opties voor wasprogramma's: tijdsduurverkorting en extra hoge wastemperatuur (70 ˚C)
- AutoProgram: vuilsensoren meten de vervuilingsgraad van het water en passen het wasprogramma daar automatisch op aan
- 2 x LED verlichting in de kuip voor optimaal zicht
- Status LED; wasprogramma actief dmv LED licht op de vloer zichtbaar
- Fraai in te bouwen door sleepscharnier; minimale kier/plint uitsparing

Schoonmaakgemak

- TotalDry; deur opent automatisch voor extra droogresultaat
- Zelfreinigingsprogramma; maakt vaatwasser automatisch schoon

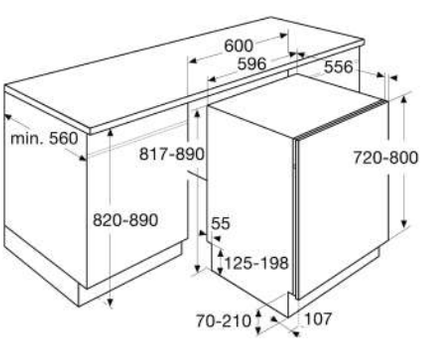

Groene keuze

Vaatwasser XL sleepdeur, 86 cm hoog, extra besteklade

GVW830XLS **€ 999.-**

Specificaties

- 16 couverts; besteklade bovenin
- 5 wasprogramma's
- Waterverbruik spaarprogramma 9,5 liter
- Geluidsniveau 44 dB(A)
- Energieklasse A+++
- Aansluitwaarde: 1900 W

Gebruikersgemak

- LED display met tiptoetsbediening
- Uitgestelde start van 1-24 uur
- Bovenkorf in hoogte verstelbaar (met volle belading)
- Handige wasprogramma's; SpeedWash, intensief, eco
- Extra opties voor wasprogramma's: tijdsduurverkorting en extra hoge wastemperatuur (70 ˚C)
- AutoProgram: vuilsensoren meten de vervuilingsgraad van het water en passen het wasprogramma daar automatisch op aan
- 2 x LED verlichting in de kuip voor optimaal zicht
- Status LED; wasprogramma actief dmv LED licht op de vloer zichtbaar
- Fraai in te bouwen door sleepscharnier; minimale kier/plint uitsparing
- XL model; 86 cm hoog voor verhoogd aanrechtblad

Schoonmaakgemak

- TotalDry; deur opent automatisch voor extra droogresultaat
- Zelfreinigingsprogramma; maakt vaatwasser automatisch schoon

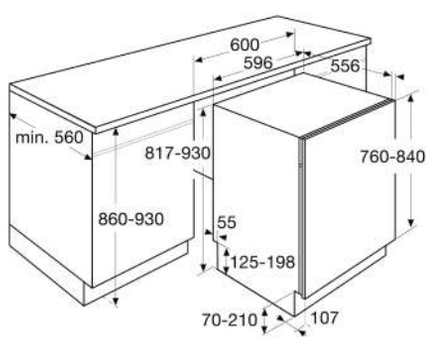

www.pelgrim.be/GVW830LS

www.pelgrim.be/GVW830XLS

Groene keuze

Vaatwasser, 82 cm hoog. extra besteklade

GVW840L **€ 1.069.-**

Specificaties

- 16 couverts; besteklade bovenin
- 5 wasprogramma's
- Waterverbruik spaarprogramma 7 liter
- Geluidsniveau 41 dB(A)
- Energieklasse A+++
- Aansluitwaarde: 1900 W

Gebruikersgemak

- LED display met tiptoetsbediening
- Uitgestelde start van 1-24 uur
- Bovenkorf in hoogte verstelbaar (met volle belading)
- Handige wasprogramma's; SpeedWash, intensief, eco
- Extra opties voor wasprogramma's: tijdsduurverkorting en extra hoge wastemperatuur (70 ˚C)
- AutoProgram: vuilsensoren meten de vervuilingsgraad van het water en passen het wasprogramma daar automatisch op aan
- 2 x LED verlichting in de kuip voor optimaal zicht
- Status LED; wasprogramma actief dmv LED licht op de vloer zichtbaar
- SuperSilent; fluisterstil wasprogramma

Schoonmaakgemak

- TotalDry; deur opent automatisch voor extra droogresultaat
- Zelfreinigingsprogramma; maakt vaatwasser automatisch schoon
- IonTech; kleine elektrische lading in de lucht neutraliseert nare geurtjes

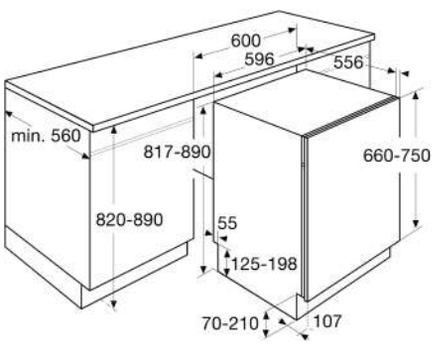

www.pelgrim.be/GVW840L

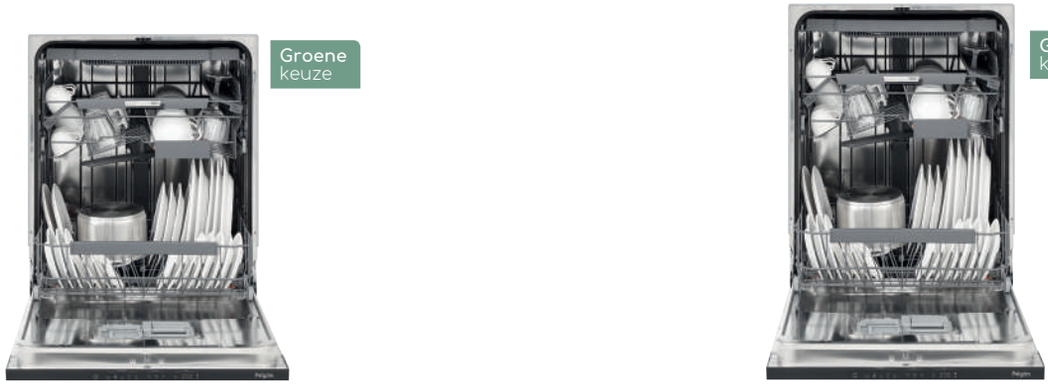

Groene keuze

Vaatwasser XL, 86 cm hoog, extra besteklade

GVW840XL **€ 1.069.-**

Specificaties

- 16 couverts; besteklade bovenin
- 5 wasprogramma's
- Waterverbruik spaarprogramma 7 liter
- Geluidsniveau 41 dB(A)
- Energieklasse A+++
- Aansluitwaarde: 1900 W

Gebruikersgemak

- LED display met tiptoetsbediening
- Uitgestelde start van 1-24 uur
- Bovenkorf in hoogte verstelbaar (met volle belading)
- Handige wasprogramma's; SpeedWash, intensief, eco
- Extra opties voor wasprogramma's: tijdsduurverkorting en extra hoge wastemperatuur (70 ˚C)
- AutoProgram: vuilsensoren meten de vervuilingsgraad van het water en passen het wasprogramma daar automatisch op aan
- 2 x LED verlichting in de kuip voor optimaal zicht
- Status LED; wasprogramma actief dmv LED licht op de vloer zichtbaar
- SuperSilent; fluisterstil wasprogramma
- XL model; 86 cm hoog voor verhoogd aanrechtblad

Schoonmaakgemak

- TotalDry; deur opent automatisch voor extra droogresultaat
- Zelfreinigingsprogramma; maakt vaatwasser automatisch schoon
- IonTech; kleine elektrische lading in de lucht neutraliseert nare geurtjes

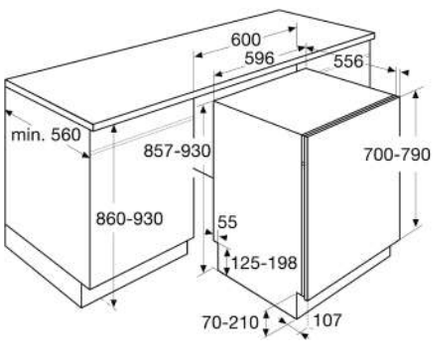

www.pelgrim.be/GVW840XL

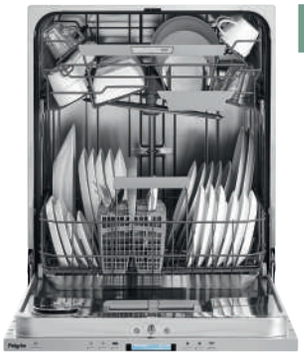

Groene keuze

Vaatwasser, 82 cm hoog

GVW910L **€ 1.099,-**

Specificaties

- 13 couverts
- 12 wasprogramma's
- Waterverbruik spaarprogramma 12,7 liter
- Geluidsniveau 44 dB(A)
- Energieklasse A+++
- Aansluitwaarde: 1700 W

Gebruikersgemak

- LCD display met druktoetsen (Inox paneel)
- Uitgestelde start van 1-24 uur
- Bovenkorf in hoogte verstelbaar (met volle belading)
- Handige wasprogramma's; halve belading (handmatig), SpeedWash, intensief, eco
- Extra opties voor wasprogramma's: tijdsduurverkorting en extra intensieve reiniging
- Nachtfunctie; sommige programma's te reduceren met 2 dB(A)
- Messenrek in bovenkorf

Schoonmaakgemak

- TurboDry; actieve droging voor extra droogkwaliteit
- Zelfreinigingsprogramma; maakt vaatwasser automatisch schoon
- 2 x turbo sproeier; extra sproeier die het meest hardnekkige vuil wegspoelt
- Inox sproeiarmen voor extra hygiëne

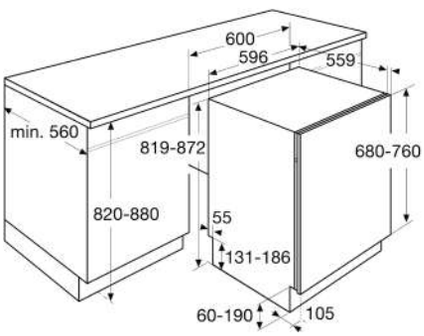

www.pelgrim.be/GVW910L

Groene keuze

Vaatwasser XL, 86 cm hoog

GVW910XL **€ 1.099,-**

Specificaties

- 13 couverts
- 12 wasprogramma's
- Waterverbruik spaarprogramma 12,7 liter
- Geluidsniveau 44 dB(A)
- Energieklasse A+++
- Aansluitwaarde: 1700 W

Gebruikersgemak

- LCD display met druktoetsen (Inox paneel)
- Uitgestelde start van 1-24 uur
- Bovenkorf in hoogte verstelbaar (met volle belading)
- Handige wasprogramma's; halve belading (handmatig), SpeedWash, intensief, eco
- Extra opties voor wasprogramma's: tijdsduurverkorting en extra intensieve reiniging
- Nachtfunctie; sommige programma's te reduceren met 2 dB(A)
- Messenrek in bovenkorf
- XL model; 86 cm hoog voor verhoogd aanrechtblad

Schoonmaakgemak

- TurboDry; actieve droging voor extra droogkwaliteit
- Zelfreinigingsprogramma; maakt vaatwasser automatisch schoon
- 2 x turbo sproeier; extra sproeier die het meest hardnekkige vuil wegspoelt
- Inox sproeiarmen voor extra hygiëne

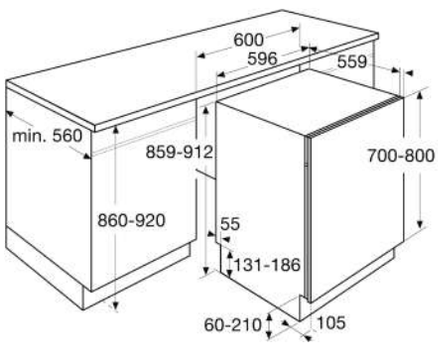

www.pelgrim.be/GVW910XL

Koelen en vriezen

Koelkasten en vriezers waar u warm van wordt

Waar zou u zijn zonder uw koelkast of vriezer? Ze zorgen ervoor dat uw levensmiddelen droog en koel worden bewaard en daardoor langer goed en vers blijven. Groot of klein, hoog of laag en een koel-/vriescombinatie of twee aparte apparaten; aan u de keuze.

Praktische en slimme functies zoals NoFrost zorgen ervoor dat u de vriezer niet meer hoeft te ontdooien en de CrispZone houdt voedsel tot drie keer langer vers. Door bewust te kiezen kunt u bovendien energie besparen; onze A++ apparaten hebben een zeer laag energieverbruik.

Koelen en vriezen

Energiezuinig A++

Een koelkast of vriezer staat 24 uur per dag aan. Daarom hebben we ons assortiment zo energiezuinig mogelijk gemaakt. Door een hoogwaardige isolatie, goede afsluiting en energiebesparende technologie bespaart onze koel-vriescombinatie met A++ label flink op de energierekening ten opzichte van vergelijkbare modellen met een A label. En dát scheelt!

SuperCool / FastFreeze

Soms wilt u veel levensmiddelen in één keer koelen of invriezen. Als u veel boodschappen heeft, bijvoorbeeld. Als u deze functie inschakelt, gaat het apparaat gedurende 48/6 uur harder koelen en/of vriezen. Zo worden producten sneller en gelijkmatig gekoeld of ingevroren en blijven ze langer vers, gezond en fris.

NoFrost

Nooit meer uw vriezer ontdooien? Kies dan voor een NoFrost vriezer. De vriezer blijft ijsvrij, ingevroren levensmiddelen vriezen niet meer aan elkaar vast, etiketten blijven beter leesbaar en u bespaart energie. Dat zijn dingen waar u wat aan heeft.

LowFrost

50% minder ijsvorming betekent dat u de vriezer maar de helft zo vaak hoeft te ontdooien. Onze LowFrost functie zorgt daarvoor. Bovendien bespaart u energie en kunt u extra grote producten kwijt op de glazen plateaus in de vriezer zodra de bakken eruit worden gehaald. Een win-win situatie dus.

FreshZone

Een lade in de koelkast waar u vlees en vis in bewaart. Deze lade bevindt zich in de koelste zone van de koelkast, daardoor blijft vlees en vis langer vers. Maar blijven ook alle vitamines, geur en smaak langer behouden. Dus nog lekker en gezond ook!

CrispZone en CrispZone Plus

Groenten en fruit die langer vers blijven. U regelt het in de CrispZone. Een speciale lade die qua inhoud één van de grootste in de markt is. De producten blijven langer vers doordat u de luchtvochtigheid zelf kunt regelen. In een koelkast met een CrispZone Plus lade, regelt de koelkast zelf de luchtvochtigheid. Door een speciaal membraan. Zo kan automatisch de maximale levensduur van voedingsmiddelen worden bereikt.

AdaptCool

Een zelfdenkende en -lerende koelkast. Deze functie herkent het gebruik. Hoe vaak gaat de kast open en dicht? Op welke tijdstippen? Op basis van die informatie, past de koelkast de temperatuur aan. Gaat de koelkast bijvoorbeeld tussen 7.00 en 8.00 uur vaak open, dan verlaagt de koelkast voor die tijd de temperatuur zodat de koelkast na 8.00 uur minder hard moet koelen om alle levensmiddelen weer op de juiste temperatuur te krijgen. Zo bespaart u energie en blijven producten tot 20% langer vers.

Verborgen compartiment

Direct onder de CrispZone, hebben we een verborgen compartiment geplaatst. Hier kunnen bijvoorbeeld blikjes bier of cola worden gekoeld. Fijn voor op een hete zomerdag!

Groene keuze

Onderbouw koelkast

OKG260 **€ 739,-**

Specificaties

- Inhoud koelruimte 143 liter
- Deur-op-deurmontage
- Geluidsniveau 36 dB(A)
- Energieklasse A++
- Energieverbruik per jaar 93 kWh
- Aansluitwaarde: 70 W

Gebruikersgemak

- Mechanische bediening
- Draairichting deur omkeerbaar
- Heldere en energiezuinige LED verlichting
- 2 deurbakken
- 3 plateaus van veiligheidsglas

Schoonmaakgemak

- Automatisch ontdooien van koelgedeelte

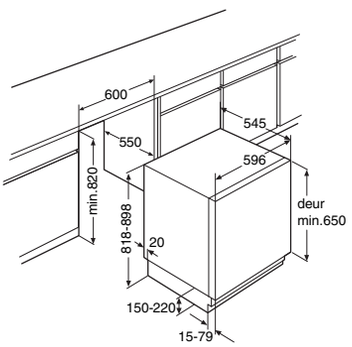

Groene keuze

Onderbouw koelkast met vriesvak

OKG265 **€ 759,-**

Specificaties

- Inhoud koelruimte 105 liter
- Inhoud vriesruimte 21 liter
- Deur-op-deurmontage
- Geluidsniveau 39 dB(A)
- Energieklasse A++
- Energieverbruik per jaar 142 kWh
- Aansluitwaarde: 70 W

Gebruikersgemak

- Mechanische bediening
- Draairichting deur omkeerbaar
- Heldere en energiezuinige LED verlichting
- 2 deurbakken
- 2 plateaus van veiligheidsglas

Schoonmaakgemak

- Automatisch ontdooien van koelgedeelte

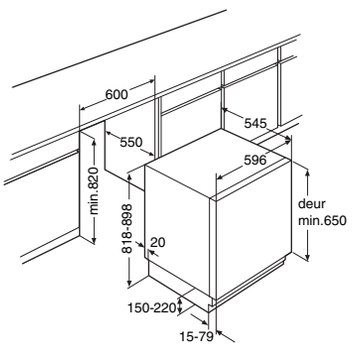

www.pelgrim.be/OKG260

www.pelgrim.be/OKG265

Groene keuze

Onderbouw vriezer

OVG260 **€ 799,-**

Specificaties

- Inhoud vriesruimte 86 liter
- Deur-op-deurmontage
- Geluidsniveau 38 dB(A)
- Energieklasse A++
- Energieverbruik per jaar 143 kWh
- Aansluitwaarde: 90 W

Gebruikersgemak

- Mechanische bediening
- Draairichting deur omkeerbaar
- 3 transparante vrieslades
- FastFreeze: 48 uur hard vriezen voor langer behoud van levensmiddelen

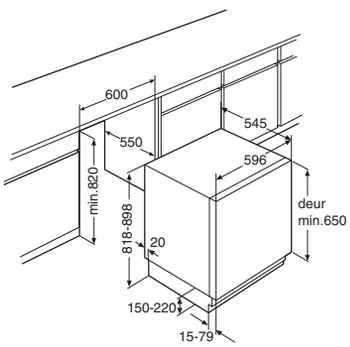

www.pelgrim.be/OVG260

Koelkast, nis 88 cm

KK2088K **€ 519,-**

Specificaties

- Inhoud koelruimte 134 liter
- Sleepdeurmontage
- Geluidsniveau 41 dB(A)
- Energieklasse A+
- Energieverbruik per jaar 121 kWh
- Aansluitwaarde: 88 W

Gebruikersgemak

- Mechanische bediening
- Draairichting deur omkeerbaar
- Heldere en energiezuinige LED verlichting
- 3 deurbakken (met Inox look afwerking)
- 4 plateaus van veiligheidsglas: 3 in hoogte verstelbaar

Schoonmaakgemak

- Automatisch ontdooien van koelgedeelte

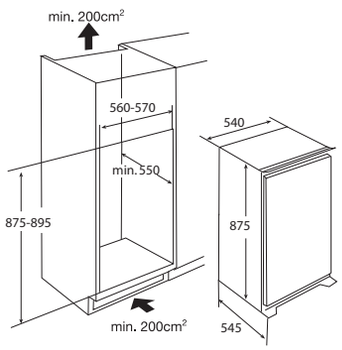

www.pelgrim.be/KK2088K

Koelkast met vriesvak, nis 88 cm

KK2088V **€ 569,-**

Specificaties

- Inhoud koelruimte 102 liter
- Inhoud vriesruimte 17 liter
- Sleepdeurmontage
- Geluidsniveau 41 dB(A)
- Energieklasse A+
- Energieverbruik per jaar 181 kWh
- Aansluitwaarde: 105 W

Gebruikersgemak

- Mechanische bediening
- Draairichting deur omkeerbaar
- Heldere en energiezuinige LED verlichting
- 3 deurbakken (met Inox look afwerking)
- 3 plateaus van veiligheidsglas: 2 in hoogte verstelbaar

Schoonmaakgemak

- Automatisch ontdooien van koelgedeelte

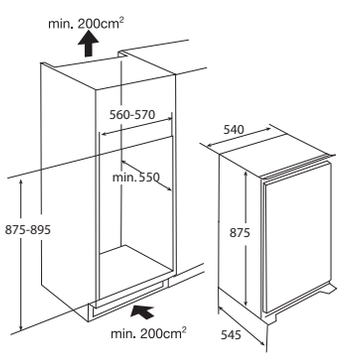

www.pelgrim.be/KK2088V

Groene keuze

Koelkast, nis 88 cm

PKS24088 **€ 629,-**

Specificaties

- Inhoud koelruimte 131 liter
- Sleepdeurmontage
- Geluidsniveau 35 dB(A)
- Energieklasse A++
- Energieverbruik per jaar 95 kWh
- Aansluitwaarde: 60 W

Gebruikersgemak

- Mechanische bediening
- Draairichting deur omkeerbaar
- Heldere en energiezuinige LED verlichting
- 2 deurbakken (met Inox look afwerking)
- 4 plateaus van veiligheidsglas: 3 in hoogte verstelbaar
- CrispZone met handmatige luchtvochtigheidscontrole: groente en fruit extra lang houdbaar

Schoonmaakgemak

- Automatisch ontdooien van koelgedeelte

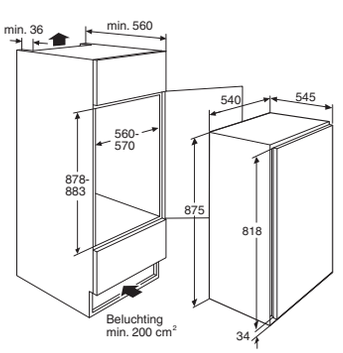

www.pelgrim.be/PKS24088

Groene keuze

Koelkast, nis 88 cm

PKD25088 **€ 719,-**

Specificaties

- Inhoud koelruimte 131 liter
- Deur-op-deurmontage
- Geluidsniveau 35 dB(A)
- Energieklasse A++
- Energieverbruik per jaar 95 kWh
- Aansluitwaarde: 60 W

Gebruikersgemak

- Elektronische bediening met temperatuurweergave
- Draairichting deur omkeerbaar
- Heldere en energiezuinige LED verlichting
- 2 deurbakken (met Inox look afwerking)
- 4 plateaus van veiligheidsglas: 3 in hoogte verstelbaar
- CrispZone Plus met automatische luchtvochtigsheidscontrole: groente en fruit extra lang houdbaar
- AdaptCool: slimme sensor die gebruiksritme herkent en temperatuur hierop afstemt
- SuperCool: 6 uur hard koelen voor langer behoud van levensmiddelen
- Alarmsignaal bij deur te lang open, ook bij te hoge temperatuur

Schoonmaakgemak

- Automatisch ontdooien van koelgedeelte

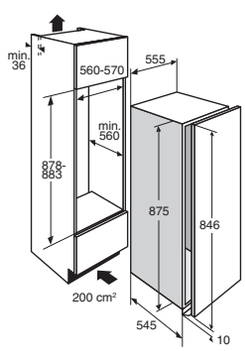

www.pelgrim.be/PKD25088

Groene keuze

Vriezer, nis 88 cm

PVS24088L **€ 779,-**

Specificaties

- Inhoud vriesruimte 95 liter
- Sleepdeurmontage
- Geluidsniveau 36 dB(A)
- Energieklasse A++
- Energieverbruik per jaar 156 kWh
- Aansluitwaarde: 56 W

Gebruikersgemak

- Elektronische bediening met temperatuurweergave
- Draairichting deur omkeerbaar
- 4 transparante diepvrieslades
- FastFreeze: 48 uur hard vriezen voor langer behoud van levensmiddelen

Schoonmaakgemak

- LowFrost: minder en gemakkelijker ontdooien

Accessoire

- SBS101 Anti-condenskit voor side by side plaatsing, zie pag 157

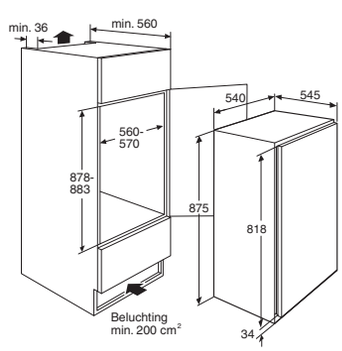

www.pelgrim.be/PVS24088L

Groene keuze

Vriezer, nis 88 cm

PVD25088L **€ 869,-**

Specificaties

- Inhoud vriesruimte 95 liter
- Deur-op-deurmontage
- Geluidsniveau 36 dB(A)
- Energieklasse A++
- Energieverbuik per jaar 156 kWh
- Aansluitwaarde: 56 W

Gebruikersgemak

- Elektronische bediening met temperatuurweergave
- Draairichting deur omkeerbaar
- 4 transparante diepvrieslades
- FastFreeze: 48 uur hard vriezen voor langer behoud van levensmiddelen
- Alarmsignaal bij deur te lang open, ook bij te hoge temperatuur

Schoonmaakgemak

- LowFrost: minder en gemakkelijker ontdooien

Accessoire

- SBS101 Anti-condenskit voor side by side plaatsing, zie pag 157

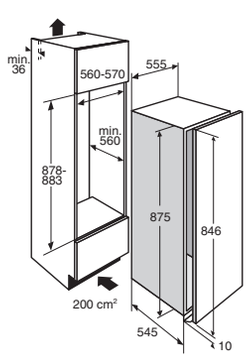

Koelkast, nis 102 cm

KK2102K **€ 599,-**

Specificaties

- Inhoud koelruimte 160 liter
- Sleepdeurmontage
- Geluidsniveau 39 dB(A)
- Energieklasse A+
- Energieverbruik per jaar 125 kWh
- Aansluitwaarde: 122 W

Gebruikersgemak

- Mechanische bediening
- Draairichting deur omkeerbaar
- Heldere en energiezuinige LED verlichting
- 4 deurbakken (met Inox look afwerking)
- 4 plateaus van veiligheidsglas: 3 in hoogte verstelbaar

Schoonmaakgemak

- Automatisch ontdooien van koelgedeelte

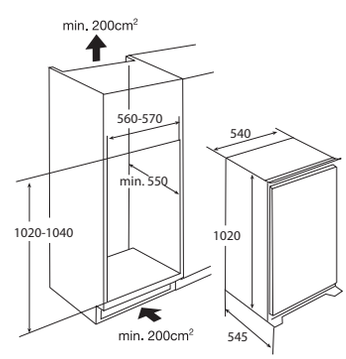

www.pelgrim.be/PVD25088L

www.pelgrim.be/KK2102K

Koelkast met vriesvak, nis 102 cm

KK2102V **€ 649,-**

Specificaties

- Inhoud koelruimte 133 liter
- Inhoud vriesruimte 17 liter
- Sleepdeurmontage
- Geluidsniveau 41 dB(A)
- Energieklasse A+
- Energieverbruik per jaar 193 kWh
- Aansluitwaarde: 105 W

Gebruikersgemak

- Mechanische bediening
- Draairichting deur omkeerbaar
- Heldere en energiezuinige LED verlichting
- 4 deurbakken (met Inox look afwerking)
- 3 plateaus van veiligheidsglas: 2 in hoogte verstelbaar

Schoonmaakgemak

- Automatisch ontdooien van koelgedeelte

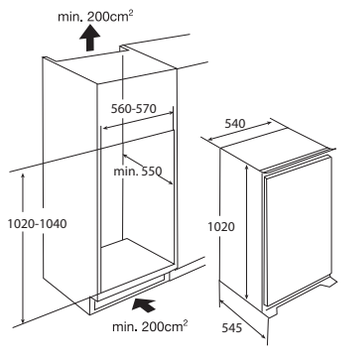

www.pelgrim.be/KK2102V

Groene keuze

Koelkast, nis 102 cm

PKS24102 **€ 719,-**

Specificaties

- Inhoud koelruimte 160 liter
- Sleepdeurmontage
- Geluidsniveau 36 dB(A)
- Energieklasse A++
- Energieverbruik per jaar 96 kWh
- Aansluitwaarde: 65 W

Gebruikersgemak

- Mechanische bediening
- Draairichting deur omkeerbaar
- Heldere en energiezuinige LED verlichting
- 3 deurbakken (met Inox look afwerking)
- 4 plateaus van veiligheidsglas: 3 in hoogte verstelbaar
- CrispZone met handmatige luchtvochtigheidscontrole: groente en fruit extra lang houdbaar

Schoonmaakgemak

- Automatisch ontdooien van koelgedeelte

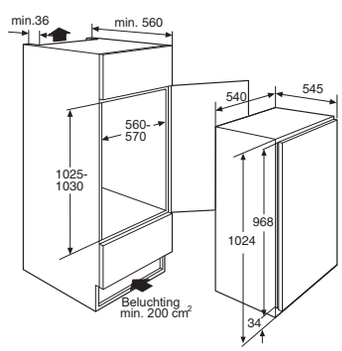

www.pelgrim.be/PKS24102

Koelkast, nis 102 cm

PKD23102 **€ 739,-**

Specificaties

- Inhoud koelruimte 160 liter
- Deur-op-deurmontage
- Geluidsniveau 36 dB(A)
- Energieklasse A+
- Energieverbruik per jaar 123 kWh
- Aansluitwaarde: 65 W

Gebruikersgemak

- Mechanische bediening
- Draairichting deur omkeerbaar
- Heldere en energiezuinige LED verlichting
- 3 deurbakken
- 4 plateaus van veiligheidsglas: 3 in hoogte verstelbaar
- CrispZone met handmatige luchtvochtigheidscontrole: groente en fruit extra lang houdbaar

Schoonmaakgemak

- Automatisch ontdooien van koelgedeelte

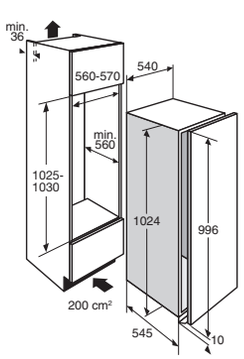

Groene keuze

Koelkast, nis 102 cm

PKD25102 **€ 819,-**

Specificaties

- Inhoud koelruimte 160 liter
- Deur-op-deurmontage
- Geluidsniveau 36 dB(A)
- Energieklasse A++
- Energieverbruik per jaar 96 kWh
- Aansluitwaarde: 65 W

Gebruikersgemak

- Elektronische bediening met temperatuurweergave
- Draairichting deur omkeerbaar
- Heldere en energiezuinige LED verlichting
- 3 deurbakken (met Inox look afwerking)
- 4 plateaus van veiligheidsglas: 3 in hoogte verstelbaar
- CrispZone Plus met automatische luchtvochtigsheidscontrole: groente en fruit extra lang houdbaar
- SuperCool: 6 uur hard koelen voor langer behoud van levensmiddelen
- AdaptCool: slimme sensor die gebruiksritme herkent en temperatuur hierop afstemt
- Alarmsignaal bij deur te lang open, ook bij te hoge temperatuur

Schoonmaakgemak

- Automatisch ontdooien van koelgedeelte

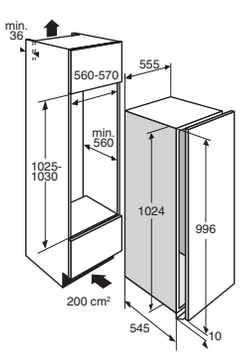

www.pelgrim.be/PKD23102

www.pelgrim.be/PKD25102

Groene keuze

Vriezer NoFrost, nis 102 cm

PVS24102N **€ 919,-**

Specificaties

- Inhoud vriesruimte 100 liter
- Sleepdeurmontage
- Geluidsniveau 39 dB(A)
- Energieklasse A++
- Energieverbruik per jaar 169 kWh
- Aansluitwaarde 200 W

Gebruikersgemak

- Elektronische bediening met temperatuurweergave
- Draairichting deur omkeerbaar
- Heldere en energiezuinige LED verlichting
- 4 transparante diepvrieslades
- FastFreeze: 48 uur hard vriezen voor langer behoud van levensmiddelen

Schoonmaakgemak

- NoFrost: vriesgedeelte blijft ijsvrij, nooit meer ontdooien

Accessoire

- SBS101 Anti-condenskit voor side by side plaatsing, zie pag 157

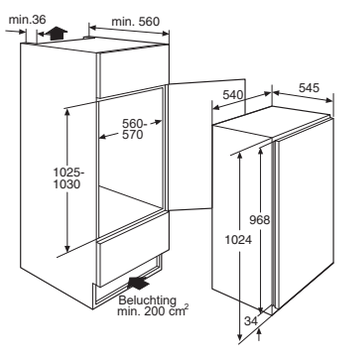

www.pelgrim.be/PVS24102N

Groene keuze

Vriezer NoFrost, nis 102 cm

PVD25102N **€ 999,-**

Specificaties

- Inhoud vriesruimte 100 liter
- Deur-op-deurmontage
- Geluidsniveau 39 dB(A)
- Energieklasse A++
- Energieverbruik per jaar 169 kWh
- Aansluitwaarde 200 W

Gebruikersgemak

- Elektronische bediening met temperatuurweergave
- Draairichting deur omkeerbaar
- Heldere en energiezuinige LED verlichting
- 4 transpante diepvrieslades
- FastFreeze: 48 uur hard vriezen voor langer behoud van levensmiddelen
- Alarmsignaal bij deur te lang open, ook bij te hoge temperatuur

Schoonmaakgemak

- NoFrost: vriesgedeelte blijft ijsvrij, nooit meer ontdooien

Accessoire

- SBS101 Anti-condenskit voor side by side plaatsing, zie pag 157

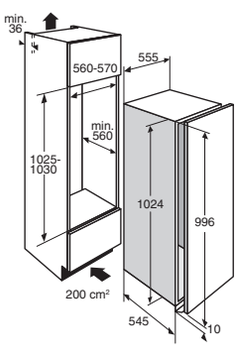

www.pelgrim.be/PVD25102N

Koelkast, nis 122 cm

KK2122K **€ 669,-**

Specificaties

- Inhoud koelruimte 204 liter
- Sleepdeurmontage
- Geluidsniveau 39 dB(A)
- Energieklasse A+
- Energieverbruik per jaar 126 kWh
- Aansluitwaarde: 142 W

Gebruikersgemak

- Mechanische bediening
- Draairichting deur omkeerbaar
- Heldere en energiezuinige LED verlichting
- 4 deurbakken (met Inox look afwerking)
- 5 plateaus van veiligheidsglas: 4 in hoogte verstelbaar

Schoonmaakgemak

- Automatisch ontdooien van koelgedeelte

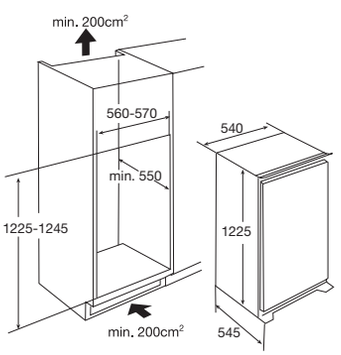

www.pelgrim.be/KK2122K

Koelkast met vriesvak, nis 122 cm

KK2122V **€ 719,-**

Specificaties

- Inhoud koelruimte 170 liter
- Inhoud vriesruimte 17 liter
- Sleepdeurmontage
- Geluidsniveau 42 dB(A)
- Energieklasse A+
- Energieverbruik per jaar 209 kWh
- Aansluitwaarde: 153 W

Gebruikersgemak

- Mechanische bediening
- Draairichting deur omkeerbaar
- Heldere en energiezuinige LED verlichting
- 4 deurbakken (met Inox look afwerking)
- 4 plateaus van veiligheidsglas: 3 in hoogte verstelbaar

Schoonmaakgemak

- Automatisch ontdooien van koelgedeelte

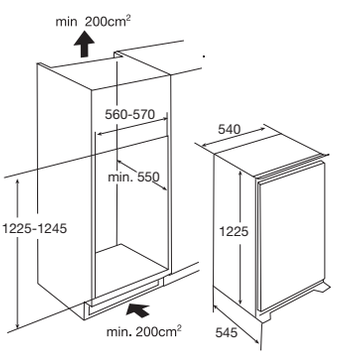

www.pelgrim.be/KK2122V

Groene keuze

Koelkast, nis 122 cm

PKS24122 **€ 769,-**

Specificaties

- Inhoud koelruimte 199 liter
- Sleepdeurmontage
- Geluidsniveau 35 dB(A)
- Energieklasse A++
- Energieverbruik per jaar 102 kWh
- Aansluitwaarde: 66 W

Gebruikersgemak

- Mechanische bediening
- Draairichting deur omkeerbaar
- Heldere en energiezuinige LED verlichting
- 4 deurbakken (met Inox look afwerking)
- 5 plateaus van veiligheidsglas: 4 in hoogte verstelbaar
- CrispZone met handmatige luchtvochtigheidscontrole: groente en fruit extra lang houdbaar

Schoonmaakgemak

- Automatisch ontdooien van koelgedeelte

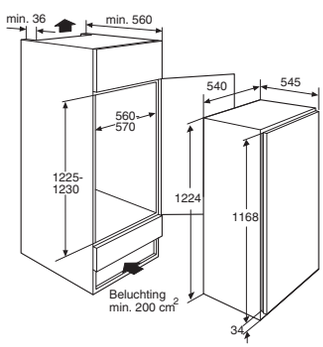

www.pelgrim.be/PKS24122

Groene keuze

Koelkast, nis 122 cm

PKD25122 **€ 869,-**

Specificaties

- Inhoud koelruimte 197 liter
- Deur-op-deurmontage
- Geluidsniveau 35 dB(A)
- Energieklasse A++
- Energieverbruik per jaar 102 kWh
- Aansluitwaarde: 66 W

Gebruikersgemak

- Elektronische bediening met temperatuurweergave
- Draairichting deur omkeerbaar
- Heldere en energiezuinige LED verlichting
- 4 deurbakken (met Inox look afwerking)
- 5 plateaus van veiligheidsglas: 4 in hoogte verstelbaar
- CrispZone Plus met automatische luchtvochtigsheidscontrole: groente en fruit extra lang houdbaar
- SuperCool: 6 uur hard koelen voor langer behoud van levensmiddelen
- AdaptCool: slimme sensor die gebruiksritme herkent en temperatuur hierop afstemt
- Alarmsignaal bij deur te lang open, ook bij te hoge temperatuur
- Ventilator koelgedeelte: zorgt voor gelijkmatige en constante koeling

Schoonmaakgemak

- Automatisch ontdooien van koelgedeelte

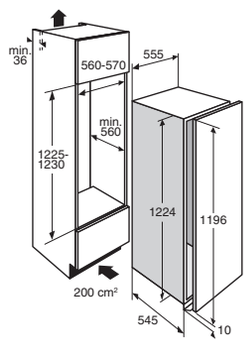

www.pelgrim.be/PKD25122

Groene keuze

Koelkast, nis 140 cm

PKS24140 **€ 919,-**

Specificaties

- Inhoud koelruimte 228 liter
- Sleepdeurmontage
- Geluidsniveau 34 dB(A)
- Energieklasse A++
- Energieverbruik per jaar 105 kWh
- Aansluitwaarde: 55 W

Gebruikersgemak

- Mechanische bediening
- Draairichting deur omkeerbaar
- Heldere en energiezuinige LED verlichting
- 4 deurbakken (met Inox look afwerking)
- 5 plateaus van veiligheidsglas: 4 in hoogte verstelbaar
- CrispZone met handmatige luchtvochtigheidscontrole: groente en fruit extra lang houdbaar

Schoonmaakgemak

- Automatisch ontdooien van koelgedeelte

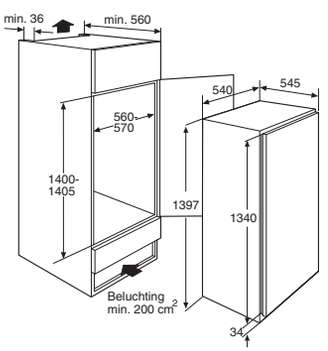

Groene keuze

Vriezer NoFrost, nis 140 cm

PVS24140N **€ 1.039,-**

Specificaties

- Inhoud vriesruimte 154 liter
- Sleepdeurmontage
- Geluidsniveau 39 dB(A)
- Energieklasse A++
- Energieverbruik per jaar 205 kWh
- Aansluitwaarde: 200 W

Gebruikersgemak

- Elektronische bediening met temperatuurweergave
- Draairichting deur omkeerbaar
- Heldere en energiezuinige LED verlichting
- 5 transparante diepvrieslades + 1 vriesvakje
- FastFreeze: 48 uur hard vriezen voor langer behoud van levensmiddelen

Schoonmaakgemak

- NoFrost: vriesgedeelte blijft ijsvrij, nooit meer ontdooien

Accessoire

- SBS102 Anti-condenskit voor side by side plaatsing, zie pag 157

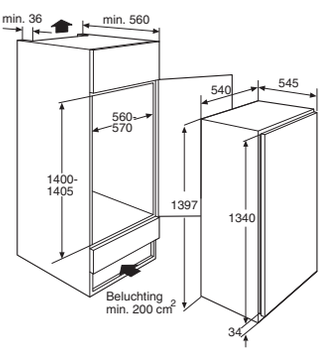

www.pelgrim.be/PKS24140

www.pelgrim.be/PVS24140N

Koel-/vriescombi, nis 178 cm

PCS23178L **€ 899,-**

Specificaties

- Inhoud koelruimte 189 liter
- Inhoud vriesruimte 71 liter
- Sleepdeurmontage
- Geluidsniveau 38 dB(A)
- Energieklasse A+
- Energieverbruik per jaar 274 kWh
- Aansluitwaarde: 100 W

Gebruikersgemak

- Mechanische bediening
- Draairichting deur omkeerbaar
- Heldere en energiezuinige LED verlichting
- 3 deurbakken
- 3 diepvrieslades, waarvan 1 XXL lade van 38 liter
- 5 plateaus van veiligheidsglas: 4 in hoogte verstelbaar
- 2 plateaus van veiligheidsglas in vriesgedeelte
- Verchroomd flessenrek
- CrispZone met handmatige luchtvochtigheidscontrole: groente en fruit extra lang houdbaar
- HiddenSpace onder CrispZone

Schoonmaakgemak

- Automatisch ontdooien van koelgedeelte
- LowFrost: minder en gemakkelijker ontdooien

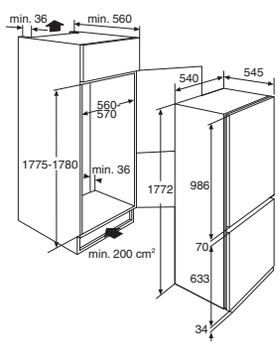

Koel-/vriescombi, nis 178 cm

PCD23178L **€ 999,-**

Specificaties

- Inhoud koelruimte 189 liter
- Inhoud vriesruimte 71 liter
- Deur-op-deurmontage
- Geluidsniveau 38 dB(A)
- Energieklasse A+
- Energieverbruik per jaar 274 kWh
- Aansluitwaarde 100 W

Gebruikersgemak

- Mechanische bediening
- Draairichting deur omkeerbaar
- Heldere en energiezuinige LED verlichting
- 3 deurbakken
- 3 diepvrieslades, waarvan 1 XXL lade van 38 liter
- 5 plateaus van veiligheidsglas: 4 in hoogte verstelbaar
- 2 plateaus van veiligheidsglad in vriesgedeelte
- Verchroomd flessenrek
- CrispZone met handmatige luchtvochtigheidscontrole: groente en fruit extra lang houdbaar
- HiddenSpace onder CrispZone

Schoonmaakgemak

- Automatisch ontdooien van koelgedeelte
- Low Frost; minder en gemakkelijker ontdooien

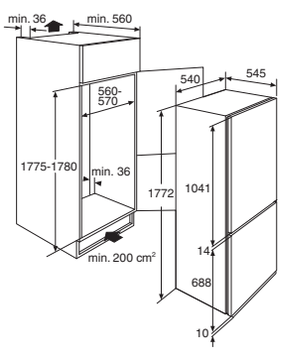

Groene keuze

Koel-/vriescombi, nis 178 cm

PCS24178L **€ 999,-**

Specificaties

- Inhoud koelruimte 189 liter
- Inhoud vriesruimte 71 liter
- Sleepdeurmontage
- Geluidsniveau 38 dB(A)
- Energieklasse A++
- Energieverbruik per jaar 215 kWh
- Aansluitwaarde: 100 W

Gebruikersgemak

- Mechanische bediening
- Draairichting deur omkeerbaar
- Heldere en energiezuinige LED verlichting
- 3 deurbakken
- 3 diepvrieslades, waarvan 1 XXL lade met 38 liter inhoud
- 5 plateaus van veiligheidsglas: 4 in hoogte verstelbaar
- 2 plateaus van veiligheidsglas in vriesgedeelte
- Verchroomd flessenrek
- CrispZone met handmatige luchtvochtigheidscontrole: groente en fruit extra lang houdbaar
- HiddenSpace onder CrispZone

Schoonmaakgemak

- Automatisch ontdooien van koelgedeelte
- LowFrost: minder en gemakkelijker ontdooien

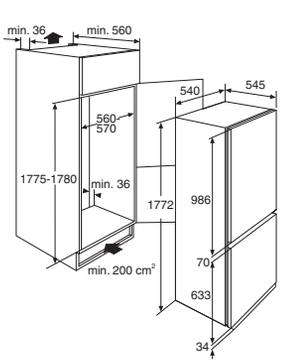

www.pelgrim.be/PCS24178L

Groene keuze

Koelkast, nis 178 cm

PKS25178 **€ 1.079,-**

Specificaties

- Inhoud koelruimte 301 liter
- Sleepdeurmontage
- Geluidsniveau 37 dB(A)
- Energieklasse A++
- Energieverbruik per jaar 113 kWh
- Aansluitwaarde: 75 W

Gebruikersgemak

- Elektronische bediening met temperatuurweergave
- Draairichting deur omkeerbaar
- Heldere en energiezuinige LED verlichting
- 6 deurbakken (met Inox look afwerking)
- 7 plateaus van veiligheidsglas: 5 in hoogte verstelbaar
- Verchroomd flessenrek
- CrispZone met handmatige luchtvochtigheidscontrole: groente en fruit langer houdbaar
- FreshZone: handige koele lade voor alle versproducten
- SuperCool: 6 uur hard koelen voor langer behoud van levensmiddelen
- AdaptCool: slimme sensor die gebruiksritme herkent en temperatuur hierop afstemt
- Ventilator in koelgedeelte: zorgt voor gelijkmatige en constante koeling
- Alarmsignaal bij deur te lang open, ook bij te hoge temperatuur
- Mixbox: makkelijk uitneembare bak voor broodbeleg

Schoonmaakgemak

- Automatisch ontdooien van koelgedeelte

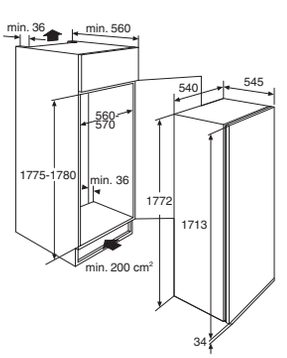

www.pelgrim.be/PKS25178

Groene keuze

Koelkast met vriesvak, nis 178 cm

PKVS25178 **€ 1.129,-**

Specificaties

- Inhoud koelruimte 251 liter
- Inhoud vriesruimte 29 liter
- Sleepdeurmontage
- Geluidsniveau 38 dB(A)
- Energieklasse A++
- Energieverbruik per jaar 215 kWh
- Aansluitwaarde: 105 W

Gebruikersgemak

- Elektronische bediening met temperatuurweergave
- Draairichting deur omkeerbaar
- Heldere en energiezuinige LED verlichting
- 6 deurbakken (met Inox look afwerking)
- 4 plateaus van veiligheidsglas: 3 in hoogte verstelbaar
- Verchroomd flessenrek
- CrispZone met handmatige luchtvochtigheidscontrole: groente en fruit extra lang houdbaar
- FreshZone: handige koele lade voor alle versproducten
- SuperCool / FastFreeze: 48 uur hard koelen en vriezen voor langer behoud van levensmiddelen
- AdaptCool: slimme sensor die gebruiksritme herkent en temperatuur hierop afstemt
- Ventilator in koelgedeelte: zorgt voor gelijkmatige en constante koeling
- Alarmsignaal bij deur te lang open, ook bij te hoge temperatuur
- Mixbox: makkelijk uitneembare bak voor broodbeleg

Schoonmaakgemak

- Automatisch ontdooien van koelgedeelte

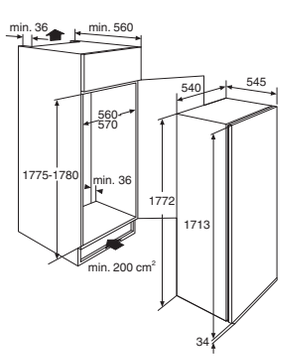

www.pelgrim.be/PKVS25178

Groene keuze

Vriezer NoFrost, nis 178 cm

PVS25178N **€ 1.229,-**

Specificaties

- Inhoud vriesruimte 212 liter
- Sleepdeurmontage
- Geluidsniveau 39 dB(A)
- Energieklasse A++
- Energieverbuik per jaar 243 kWh
- Aansluitwaarde 200 W

Gebruikersgemak

- Elektronische bediening met temperatuurweergave
- Draairichting deur omkeerbaar
- Heldere en energiezuinige LED verlichting
- 7 diepvrieslades, waarvan 1 XXL lade met 38 liter inhoud
- 1 handig diepvriesvak bovenin
- 7 plateaus van veiligheidsglas in vriesgedeelte
- FastFreeze: 48 uur hard vriezen voor langer behoud van levensmiddelen
- Alarmsignaal bij deur te lang open, ook bij te hoge temperaturen

Schoonmaakgemak

- NoFrost: vriesgedeelte blijft ijsvrij, nooit meer ontdooien

Accessoire

- SBS102 Anti-condenskit voor side by side plaatsing, zie pag 157

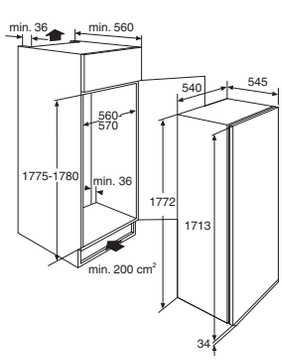

www.pelgrim.be/PVS25178N

Groene keuze

Koel-/vriescombi NoFrost, nis 178 cm

PCD25178N **€ 1.299,-**

Specificaties

- Inhoud koelruimte 180 liter
- Inhoud vriesruimte 68 liter
- Deur-op-deurmontage
- Geluidsniveau 39 dB(A)
- Energieklasse A++
- Energieverbruik per jaar 230 kWh
- Aansluitwaarde 200 W

Gebruikersgemak

- Elektronische bediening met temperatuurweergave
- Draairichting deur omkeerbaar
- Heldere en energiezuinige LED verlichting
- 3 deurbakken (met Inox look afwerking)
- 3 diepvrieslades, waarvan 1 XXL lade van 38 liter
- 5 plateaus van veiligheidsglas: 3 in hoogte verstelbaar
- 2 plateaus van veiligheidsglas in vriesgedeelte
- Verchroomd flessenrek
- CrispZone Plus met automatische luchtvochtigsheidscontrole: groente en fruit extra lang houdbaar
- FreshZone: handige koele lade voor alle vers producten
- Ventilator koelgedeelte: zorgt voor gelijkmatige en constante koeling
- AdaptCool: slimme sensor die gebruiksritme herkent en temperatuur hierop afstemt
- SuperCool / FastFreeze: 48 uur hard koelen en vriezen voor langer behoud van levensmiddelen
- Alarmsignaal bij deur te lang open, ook bij te hoge temperatuur

Schoonmaakgemak

- Automatisch ontdooien van koelgedeelte
- NoFrost: vriesgedeelte blijft ijsvrij, nooit meer ontdooien

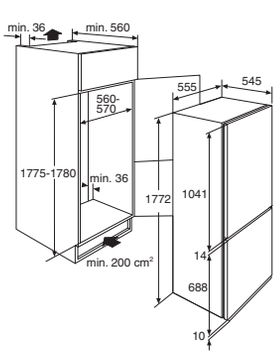

Pelgrim
Pelgrim
PIZZA PIZZA PIZZA
PIZZA PIZZA PIZZA
PIZZA PIZZA PIZZA
PIZZA PIZZA PIZZA
STRAWBERRY
CHERRY
STRAWBERRY

Kranen

Eengreeps mengkraan

KR720CHR **€ 150,-**

Specificaties

- Uitgevoerd in glanzend chroom
- Energie besparende uitvoering
- Uitgevoerd met onverslijtbare, keramische schijven
- Kraangat ø 33 mm

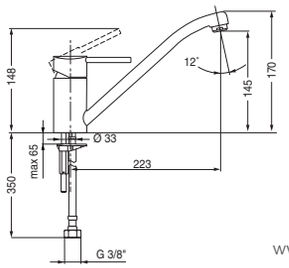

www.pelgrim.be/KR720CHR

Eengreeps mengkraan

KR730CHR **€ 200,-**

Specificaties

- Uitgevoerd in glanzend chroom
- Energie besparende uitvoering
- Uitgevoerd met onverslijtbare, keramische schijven
- Kraangat ø 33 mm
- 360° draaibare kraan; te monteren met hendel naar rechts of voor

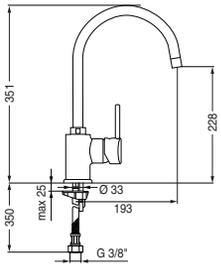

www.pelgrim.be/KR730CHR

Eengreeps mengkraan

KR770MAT **€ 350,-**

Specificaties

- Uitgevoerd in matzwart
- Energie besparende uitvoering
- Uitgevoerd met onverslijtbare, keramische schijven
- Kraangat ø 33 mm
- Waterbesparende stand
- 360° draaibare kraan; te monteren met hendel naar rechts of voor
- Maximale watertemperatuur instelbaar

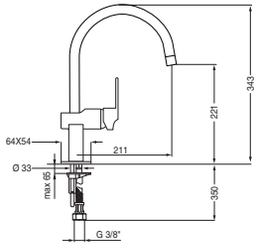

www.pelgrim.be/KR770MAT

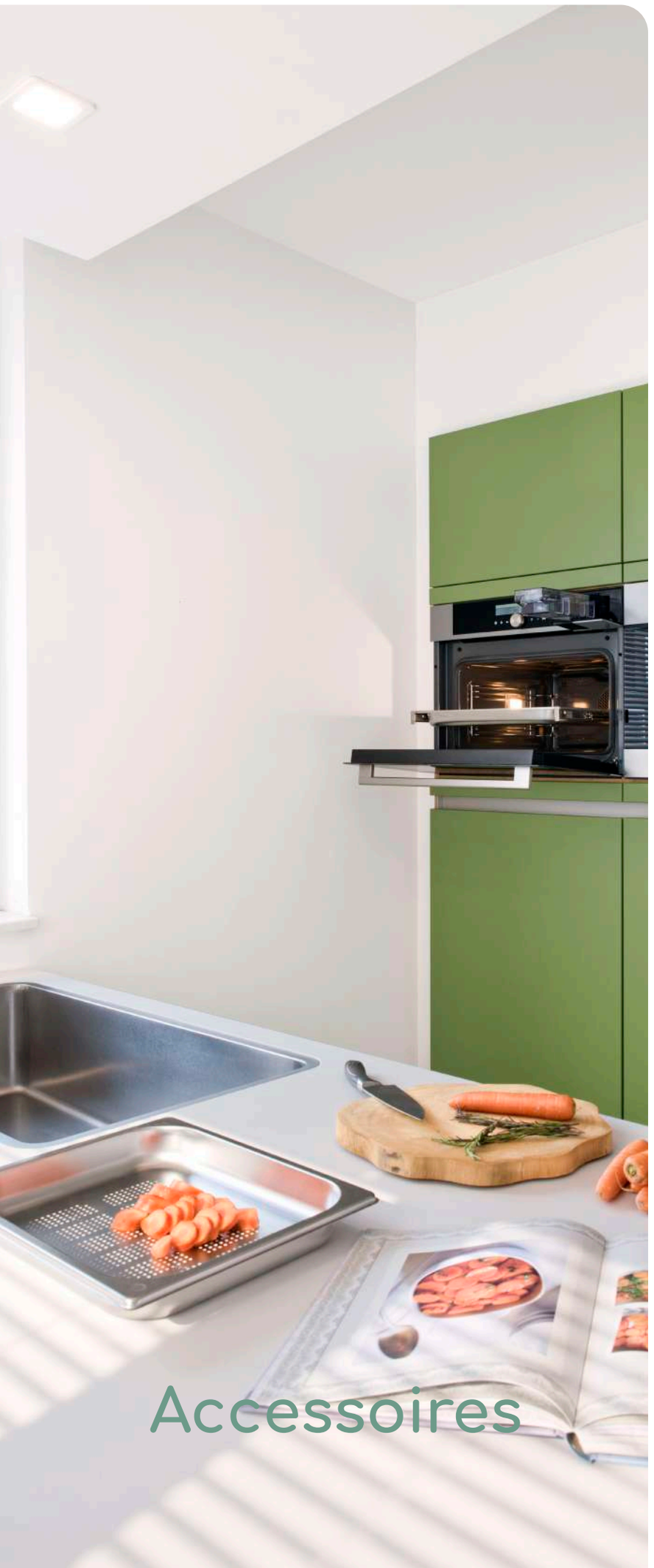

Accessoires

Inox achterwanden

Een volledig Inox achterwand is niet alleen heel praktisch tijdens het koken, het oogt ook nog eens heel modern. Pelgrim biedt verschillende afmetingen achterwanden, 60 en 90cm breed. Deze zijn perfect te combineren met een kookplaat of fornuis én een afzuigkap:

60 cm breed

Achterwand type AW600RVS	(bxhxd): 600x650x15 mm	€ 210,-
Achterwand type AW675RVS	(bxhxd): 600x750x15 mm	€ 260,-

90 cm breed

Achterwand type AW900RVS	(bxhxd): 900x650x15 mm	€ 230,-
Achterwand type AW975RVS	(bxhxd): 900x750x15 mm	€ 290,-

Filters

PlasmaMade filter

PlasmaMade filters zuiveren de lucht middels een natuurlijke moleculaire reactie. Het zorgt ervoor dat geuren geneutraliseerd worden en lucht wordt gefilterd en gereinigd. PlasmaMade filters gaan ongeveer 10 tot 15 jaar mee. Let op dat voor gebruik van sommige filters een koppelstuk nodig is om deze te kunnen aansluiten op de Pelgrim afzuiging. Er is geen additioneel fijnstof / koolstoffilter nodig.

Fijnstoffilter

Fijnstoffilters zuiveren de lucht middels een speciale, zeer fijnmazige filter met koolstof. Het zorgt ervoor dat geuren geneutraliseerd worden en lucht wordt gefilterd en gereinigd. Deze filters gaan ongeveer 1 jaar mee. Let op dat voor gebruik van sommige filters een startset nodig is om deze te kunnen aansluiten op de Pelgrim afzuiging. Bij deze startset wordt een filter in de set meegeleverd. Er is geen additioneel PlasmaMade- / koolstoffilter nodig.

Koolstoffilter

Koolstofstoffilters zorgen ervoor dat geuren geneutraliseerd worden. Koolstoffilters gaan ongeveer 3 tot 5 maanden mee. De long-life koolstoffilters gaan langer mee omdat deze door regeneratie vaker (her)gebruikt kunnen worden. Let op dat voor voor gebruik van sommige filters een startset nodig is om deze te kunnen aansluiten op de Pelgrim afzuiging. Bij deze startset wordt een filter in de set meegeleverd. Er is geen additioneel PlasmaMade / fijnstoffilter nodig.

Typenummer	PlasmaMade filter	Startset incl. fijnstoffilter	Fijnstoffilter	Startset incl. koolstoffilter	Koolstoffilter
BKE951RVS/MAT					KF85 (3x bestellen) € 25,-
BSK661RVS/MAT	HF4001 € 495,-				KF67 (2x bestellen) € 25,-
BSK765RVS	HF4002 € 749,-				KF67 (2x bestellen) € 25,-
BSK961RVS/MAT	HF4001 € 495,-				KF67 (2x bestellen) € 25,-
BSK965RVS/MAT	HF4002 € 749,-				KF67 (2x bestellen) € 25,-
BSG970RVS/MAT	HF4002 € 749,-			RS33 € 100,-	KF33 € 35,-
BSS670RVS	HF4002 € 749,-			RS33 € 100,-	KF33 € 35,-
BSS970RVS/MAT	HF4002 € 749,-			RS33 € 100,-	KF33 € 35,-
DSG880WIT/MAT	HF4001 € 495,-				HF2002 (regenereerbaar) € 79,-
GWA820RVS					KF23 € 35,-
IKR2083RVS	HF4003 € 849,-			PRS2 € 250,-	KFI2 € 50,-
IKR4082F/M	HF4003 € 849,- HD2008 (koppelstuk) € 30,-	HR0003 € 250,-	HF3006 € 50,-		
ISW0960WIT/MAT	HF4003 € 849,-			ACC150RS € 479,-	ACC1111 (regenereerbaar) (2x bestellen) € 79,-
ISW1000RVS	HF4002 € 749,-				KF82 (2x bestellen) € 35,-
	HF4003 € 849,-				
ISW1060WIT	HF4003 € 849,-			ACC150RS € 479,-	ACC1111 (regenereerbaar) (2x bestellen) € 79,-
ISW855RVS		HR0001 € 99,-	HF3001 € 59,-		KF29 € 35,-
ISW875RVS		HR0001 € 99,-	HF3001 € 59,-		KF29 € 35,-
ISW950RVS	HF4001 € 495,-				KF93 € 35,-
ISW990RVS	HF4001 € 495,-				KF93 € 35,-
PSK625RVS	HF4001 € 495,-				KF34 € 35,-
PSK925RVS	HF4001 € 495,-				KF34 € 35,-
RSK861RVS	HF4001 € 495,-				KF81 € 55,-
SLK635RVS		HR0001 € 99,-	HF3001 € 59,-		KF27 € 35,-
SLK645RVS					KF29 € 35,-
SLK685RVS					KF32 € 35,-
SLK945RVS					KF29 € 35,-
SLK985RVS					KF32 € 35,-
OWA205RVS/WIT		HR0001 € 99,-	HF3001 € 59,-		KF28 € 25,-
OWA305RVS		HR0001 € 99,-	HF3001 € 59,-		KF35 € 25,-
OSW1080RVS	HF4003 € 849,-			HR0004 € 159,-	HF2005 (regenereerbaar) € 79,-

3-delige pannenset

HPS103 **€ 179,-**

- Deze Inox pannenset bestaat uit een koekenpan en twee kookpannen. Alle drie de pannen hebben hittebestendige grepen. Daarnaast zijn ook nog eens geschikt voor elke warmtebron. En na het koken kunnen de kookpannen gewoon in de vaatwasser!
- 1 x kookpan met deksel ø 18 cm
- 1 x kookpan met deksel ø 22 cm
- 1 x koekenpan ø 26 cm
- 4,7 mm dikke inductieve bodem
- Hoogwaardig Inox met gepolijste afwerking

4-delige pannenset

HPS204 **€ 199,-**

- Deze Inox pannenset bestaat uit een koekenpan, twee kookpannen en een steelpan. Alle vier de pannen hebben hittebestendige grepen. Daarnaast zijn ook nog eens geschikt voor elke warmtebron. En na het koken kunnen de kookpannen gewoon in de vaatwasser!
- 1 x steelpan met deksel ø 16 cm
- 1 x kookpan met deksel ø 18 cm
- 1 x kookpan met deksel ø 20 cm
- 1 x koekenpan ø 24 cm
- 4,7 mm dikke inductieve bodem
- Hoogwaardig Inox met gepolijste afwerking

4-delige pannenset

HPS304 **€ 249,-**

- Deze Inox pannenset bestaat uit een steelpan, twee kookpannen en een koekenpan. Alle pannen hebben hittebestendige grepen. Daarnaast zijn ook nog eens geschikt voor elke warmtebron. En na het koken kunnen den kookpannen gewoon in de vaatwasser!
- 1 x steelpan ø 16 cm
- 1 x kookpan met deksel ø 20 cm
- 1 x kookpan met deksel ø 24 cm
- 1 x koekenpan ø 24 cm
- 6 mm dikke inductieve bodem
- Hoogwaardig Inox met zijdeglans afwerking
- Maatvoering aan de binnenzijde

Bakplaat emaille diep

BD180 **€ 35,-**

- Ideaal voor grote braadstukken en om appeltaart in te maken
- Makkelijk schoon te maken door glad oppervlak
- Afmetingen (bxdxh): 500x400x80 mm
- Geschikt voor: OVP826, OVM826, OVM824, OVS824, OVS826, MAC824, MAC524, OVM436, OVM536, OVM416, OVS524, MAG824, COS824

Bakplaat emaille

BP140 **€ 35,-**

- Ideaal voor broodjes, gebak en koekjes
- Makkelijk schoon te maken door glad oppervlak
- Afmetingen (bxdxh): 500x400x40 mm
- Geschikt voor: OVP826, OVM826, OVM824, OVS824, OVS826, MAC824, MAC524, OVM436, OVM536, OVM416, OVS524, MAG824, COS824

Pyrolyse bestendige bakplatenset

BP190P **€ 90,-**

- Eenvoudig schoon te maken door ze tijdens het pyrolyse proces te laten zitten
- Geschikt voor OVP826, OVP426

Inox stoomschalen

SE140RVS **€ 115,-**

- Gastronoom schalen; formaat 1/3 en 2/3 met gaatjes en 1 XL zonder gaatjes
- Geschikt voor: OVS824, OVS826, OVS524 en COS824

Kookinspiratie opdoen?

Bij Pelgrim ontvangt u bij aankoop van een combi-stoomoven een stoomkookboekje Stoomze! cadeau. Hierin staan 25 stap voor stap recepten die u kunt bereiden in uw combi-stoomoven. Van groente en pasta tot vlees- of visgerechten. Volop inspiratie om aan de slag te gaan!

Bakplaat glas

BG520 **€ 45,-**

- Temperatuurbestendig glas
- Ideaal om direct te plaatsen op tafel
- Afmetingen (bxdxh): 492x392x57 mm
- Geschikt voor: OVP826, OVM826, OVM824, OVS824, OVS826, MAC824, MAC524, OVM436, OVM536, OVM416, OVS524, MAG824, COS824

Bakrooster

BR134 **€ 35,-**

- Ideaal voor verschillende ovenschalen
- Afmetingen (bxdxh): 462x366x34 mm
- Geschikt voor: OVP826, OVM826, OVM824, OVS824, OVS826, MAC824, MAC524, OVM436, OVM536, OVM416, OVS524, COS824

Telescoopset 3 niveaus

TG160 **(100% uittrekbaar)** **€ 230,-**

- Dankzij telescoopgeleiders schuift u de bakplaat makkelijk, geleidelijk en veilig naar buiten zonder te kantelen
- Geschikt voor: OVM826, OVP826

Inductie grillplaat

GPI800 **€ 230,-**

- De grillplaat is gemaakt van gietaluminium en is te gebruiken op zowel inductiekookplaten als inductiefornuizen. Profiteer optimaal van de FlexZones van uw inductieplaat; het kookoppervlak is nog nooit zo groot geweest.
- Egale warmte geleiding en snelle opwarming door gebruik van aluminium.
- 4 siliconen voetjes voor extra stabiliteit en bescherming van de inductiekookplaat.
- Afmetingen (lxb): 38,5 x 24 cm.
- Niet geschikt voor reiniging in de vaatwasser vanwege speciale 4-laagse coating.
- Zeer gemakkelijk schoon te maken met een sopje.

Inductie grillplaat

HPG100 **€ 199,-**

- De grillplaat is gemaakt van gietaluminium en is te gebruiken op zowel inductiekookplaten als inductiefornuizen. Profiteer optimaal van de FlexZones van uw inductieplaat; het kookoppervlak is nog nooit zo groot geweest.
- Egale warmte geleiding en snelle opwarming door gebruik van aluminium.
- Deze grillplaat is eenvoudig van de kookplaat af te halen dankzij de handvatten. Houd er rekening mee dat deze warm kunnen zijn na langere tijd bakken!
- 4 siliconen voetjes voor extra stabiliteit en bescherming van de inductiekookplaat.
- Afmetingen (lxb): 38,5 x 24 cm.
- Niet geschikt voor reiniging in de vaatwasser vanwege speciale 4-laagse coating.
- Zeer gemakkelijk schoon te maken met een sopje.

Inductie teppanyaki bakplaat

HPT100 **€ 199,-**

- De teppan yaki bakplaat is gemaakt van gietaluminium en is te gebruiken op zowel inductiekookplaten als inductiefornuizen. Profiteer optimaal van de FlexZones van uw inductieplaat; het kookoppervlak is nog nooit zo groot geweest.
- Egale warmte geleiding en snelle opwarming door gebruik van aluminium.
- Deze teppanyaki is eenvoudig van de kookplaat af te halen dankzij de handvatten. Houd er rekening mee dat deze warm kunnen zijn na langere tijd bakken!
- 4 siliconen voetjes voor extra stabiliteit en bescherming van de inductiekookplaat.
- Afmetingen (lxb): 38,5 x 24 cm.
- Niet geschikt voor reiniging in de vaatwasser vanwege speciale 4-laagse coating.
- Zeer gemakkelijk schoon te maken met een sopje.

Extra hoge verstelbare Inox poten

SV220 **€ 120,-**

- Toepasbaar op fornuistype IF960
- Ingedraaid 14 cm hoog, uitgedraaid 21 cm hoog

Extra hoge verstelbare chrome poten

SV221 **€ 120,-**

- Toepasbaar op fornuistype IF960
- Ingedraaid 14,5 cm hoog, uitgedraaid 22 cm hoog

Anti-condenskit voor side by side plaatsing koelkast/vriezer

SBS101 (88, 102) **SBS102 (140, 178)**

- Voor plaatsing van een vriezer en koelkast naast elkaar dient de anti-condenskit geplaatst te worden om condensvorming te voorkomen
- Er dient een apart stopcontact beschikbaar te worden gemaakt voor de anti-condenskit. Stekker en snoer worden niet meegeleverd. Kit moet worden geïnstalleerd door een erkend installateur.

Peiqi'an

Disclaimer:

De vermelde prijzen zijn consumentenadviesprijzen, inclusief 21% BTW. Beschikbaarheid onder voorbehoud.

Hoewel aan deze uitgave uiterste zorg is besteed, aanvaardt Pelgrim geen aansprakelijkheid voor schade ontstaan door eventuele fouten en/of onvolkomenheden. Afbeeldingen kunnen afwijken van de werkelijkheid.
Wijzigingen, type- en drukfouten voorbehouden.
Pelgrim, januari 2020.

Pelgrim
mooi makkelijk

8 Jaar Garantie
5 Jaar Garantie

Atomveldstraat 10
B-9450 Denderhoutem
België

T 053 80 62 08
F 053 80 60 57 / 053 80 89 54
www.pelgrim.be

Afdeling Verkoop
T 053 80 62 08
F 053 80 60 57 / 053 80 89 54
infobe@atagbenelux.com

Afdeling Service en Verkooponderdelen
T 053 80 45 36
F 053 82 77 21
I servicebe@atagbenelux.com

Wijzingen, zet- en drukfouten voorbehouden. 814971